82V 10” Brushless Cultivator
1696869 (SXDC82)

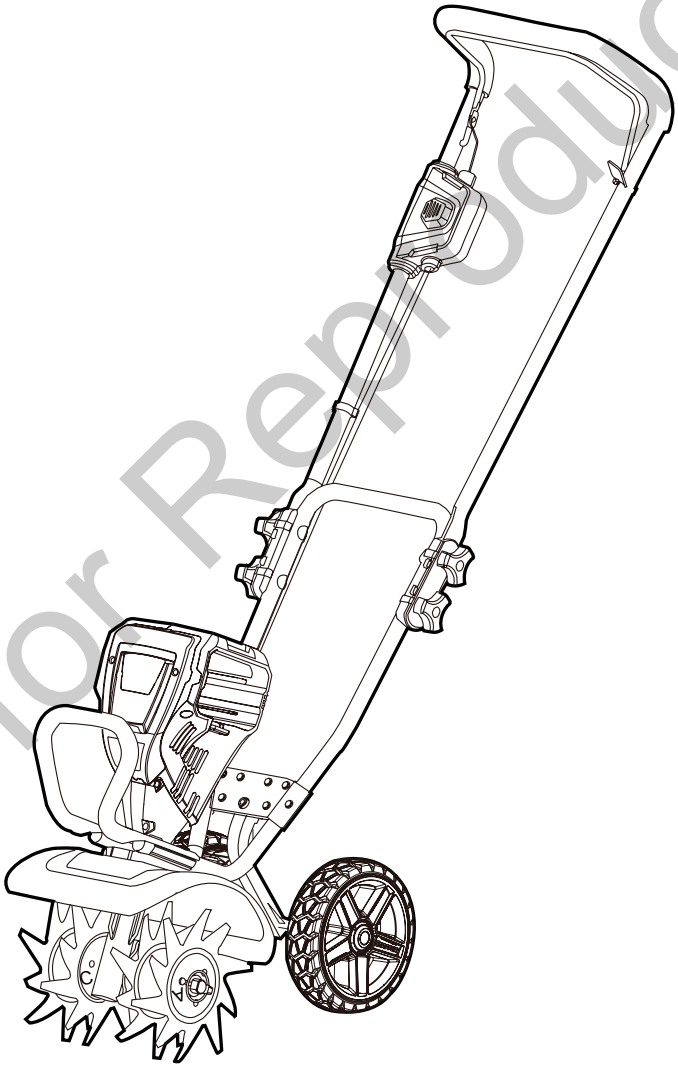

Not for Reproduction

218549

Owner’s Manual

TOLL-FREE HELPLINE: 1-800-317-7833

www.snapper.com

⚠ Read all safety rules and instructions carefully before operating this tool.

CONTENTS

Product Specifications 2
Safety Information 3
Symbols 5
Features and controls 6
Assembly 7
Operation 12
Battery & Charger 15
Maintenance 17
Environmentally Safe Battery Disposal 18
Troubleshooting 19
Limited Warranty 20

PRODUCT SPECIFICATIONS

82V 10” BRUSHLESS CULTIVATOR

Type	Cordless, battery-operated
Motor	82V Brushless
No-Load Speed	170 RPM ± 5%
Cultivating Path	10 in. (25 cm)
Tine Speed	up to 1,700 RPM
Weight (without battery)	30.2 lbs. (13.7 kg)
Charge Time	30 minutes

Disclaimer: * Maximum initial battery voltage (measured without a workload) is 82 volts. Nominal voltage is 72.

Not for Reproduction

SAFETY INFORMATION

⚠ W A R N I N G

Read all safety warnings and all instructions. Failure to follow the warnings and instructions may result in electric shock, fire, and/or serious injuries.

Save all warnings and instructions for future reference.

- Use only identical manufacturer's replacement parts and accessories. Use of any other parts may create a hazard or cause product damage.
- Always wear safety glasses with side shields marked to comply with ANSI Z87.1. Everyday glasses have only impact resistant lenses. They are NOT safety glasses. Following this rule will reduce the risk of eye injury. Use face mask if operating in dusty work spaces.
- Avoid Dangerous Environment — Don't expose power tools to damp or wet conditions. Water entering a power tool will increase the risk of electric shock.
- Do not use in rain.
- Keep all bystanders, children, and pets at least 50 ft. away.
- Do not use the power tools for any job except that for which it is intended.
- Avoid Unintentional Starting – Do not carry appliance with fingers on the switch. Be sure the battery is removed while transporting.
- Do not operate the equipment while barefoot or when wearing sandals or similar lightweight footwear. Wear protective footwear that will protect your feet and improve your footing on slippery surfaces.
- Don't overreach - Keep proper footing and balance at all times.
- Stay alert - Watch what you are doing. Use common sense. Do not operate this unit when you are tired, ill or under the influence of alcohol, drugs or medication.
- Always store idle power tools indoors - When not in use, power tools should be stored indoors in a dry place, out of reach of children.
- Power tool maintenance – Replace tine if cracked, chipped, or damaged in any way. Be sure the tine is properly installed and securely fastened. Keep tine edge sharp and clean for best performance and to reduce the risk of injury. Follow instructions for lubricating and changing accessories. Keep handles dry, clean, and free from oil and grease. Failure to do so can cause serious injury.
- Check Damaged Parts – Before further use of the appliance, a guard or other part that is damaged should be carefully checked to determine that it will operate properly and perform its intended function. Check for alignment of moving parts, binding of moving parts, breakage of parts, damaged mountings, and any other condition that may affect its operation. A guard or other part that is damaged should be properly repaired or replaced by an authorized service center unless indicated elsewhere in this manual.
- Do not charge or operate cordless tools in damp or wet locations or in the rain. Following this rule will reduce the risk of electric shock.
- Remove or disconnect battery before servicing, cleaning or removing material from the gardening appliance.
- Do not dispose of the batteries in a fire. The cells may explode. Check with local codes for possible special disposal instructions.
- Do not open or mutilate the batteries. Released electrolyte is corrosive and may cause damage to the eyes or skin. It may be toxic if swallowed.
- Exercise care in handling batteries in order not to short the battery with conducting materials such as rings, bracelets, and keys. The battery or conductor may overheat and cause burns.
- Dress Properly – Do not wear loose clothing or jewelry. They can be caught in moving parts. Use of rubber gloves and substantial footwear is recommended when working outdoors. Wear protective hair covering to contain long hair.
- Do not add unnecessary force to your power tool – It will do the job better and with less likelihood of a risk of injury at the rate for which it was designed.
- Recharge only with the charger specified by the manufacturer. A charger that is suitable for one type of battery pack may create a risk of fire when used with another battery pack.

Not for Reproduction

- When battery pack is not in use, keep it away from other metal objects, like paper clips, coins, keys, nails, screws or other small metal objects, that can make a connection from one terminal to another. Shorting the battery terminals together may cause a fire.
- Under abusive conditions, liquid may be ejected from the battery; avoid contact. If contact accidentally occurs, flush with water. If liquid contacts eyes, additionally seek medical help. Liquid ejected from the battery may cause irritation or burns.
- Do not use a battery pack or appliance that is damaged or modified. Damaged or modified batteries may exhibit unpredictable behavior resulting in fire, explosion or risk of injury.
- Do not expose a battery pack or power tools to fire or excessive temperature. Exposure to fire or temperature above 265°F (130°C) may cause explosion.

⚠ C A U T I O N

Use only approved replacement batteries, other batteries may cause injury or damage to the cultivator. Use only with Briggs & Stratton batteries BSB2AH82 (2 amp-hour) / BSB4AH82 (4 amp-hour) / BSB5AH82 (5 amp-hour) and Briggs & Stratton charger BSSC82 / BSRC82.

⚠ W A R N I N G (P R O P O S I T I O N 6 5)

This product contains a chemical known to the state of California to cause cancer, birth defects or other reproductive harm.

Some dust created by power sanding, sawing, grinding, drilling and other construction activities contains chemicals known to cause cancer, birth defects or other reproductive harm. Some examples of these chemicals are:

- Lead from lead-based paints,
- Crystalline silica from bricks and cement and other masonry products, and
- Arsenic and chromium from chemically-treated lumber.

Your risk of exposure to these chemicals varies depending on how often you do this type of work. To reduce your exposure to these chemicals, work in a well-ventilated area, and work with approved safety equipment, such as dust masks that are specially designed to filter out microscopic particles.

Not for Reproduction

SAVE THESE INSTRUCTIONS

SYMBOLS

Some of the following symbols may be used on this product. Please study them and learn their meaning. Proper interpretation of these symbols will allow you to operate the product better and safer.

SYMBOL	NAME	DESIGNATION/EXPLANATION
V	Volts	Voltage
A	Amperes	Current
Hz	Hertz	Frequency (cycles per second)
W	Watt	Power
min	Minutes	Time
⎓	Direct Current	Type or a characteristic of current
	Wet Conditions Alert	Do not expose to rain or use in damp locations.
	Read The Operator's Manual	To reduce the risk of injury, user must read and understand operator's manual before using this product.
	Safety Alert	Precautions that involve your safety.
	Keep Bystanders Away	Keep all bystanders at least 50 ft. away.
	Eye Protection	Always wear safety goggles or safety glasses with side shields and, as necessary, a full face shield when operating this product.
	Cutting Hazard	Keep feet and hands away from rotating tines.

The following signal words and meanings are intended to explain the levels of risk associated with this product.

SYMBOLS	SIGNAL	MEANING
	DANGER	Indicates an imminently hazardous situation, which, if not avoided, will result in death or serious injury.
	WARNING	Indicates a potentially hazardous situation, which, if not avoided, could result in death or serious injury.
	CAUTION	Indicates a potentially hazardous situation, which, if not avoided, may result in minor or moderate injury.
	CAUTION	(Without Safety Alert Symbol) Indicates a situation that may result in property damage.

Not for Reproduction

SAVE THESE INSTRUCTIONS

FEATURES AND CONTROLS

Read this operator's manual and safety rules before operating your cultivator. Compare the illustration in Figure 1 to your cultivator in order to familiarize yourself with the location of various controls and adjustments. Save this manual for future reference.

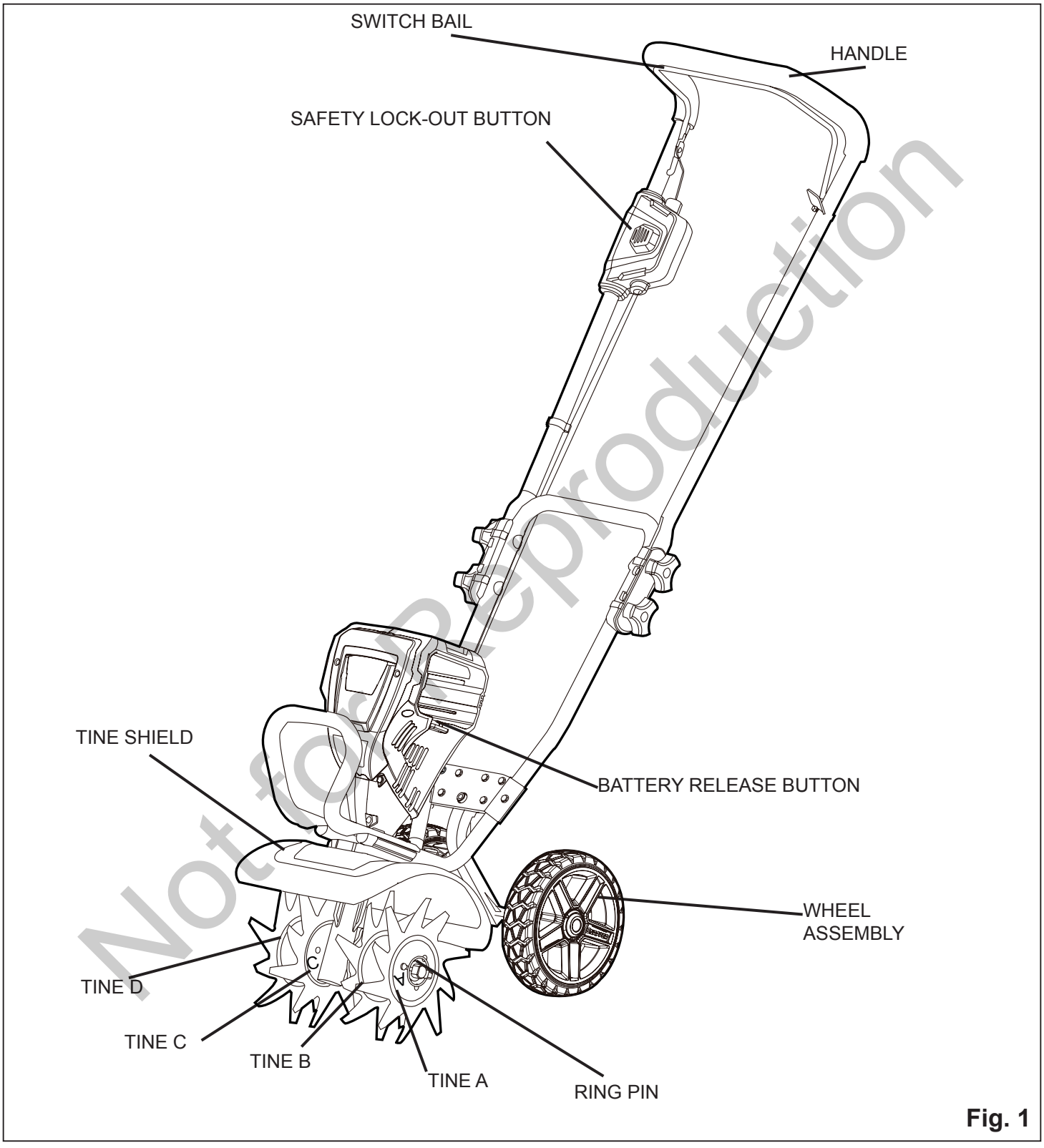

Fig. 1

Not for Reproduction

ASSEMBLY

UNPACKING

- Carefully remove the product and any accessories from the box. Make sure that all items listed in the packing list are included.
- Inspect the product carefully to make sure no breakage or damage occurred during shipping.
- Do not discard the packing material until you have carefully inspected and satisfactorily operated the product.
- If any parts are damaged or missing, please call 1-800-317-7833 for assistance.

⚠ W A R N I N G

If any parts are damaged or missing, do not operate this product until the parts are replaced. Failure to heed this warning could result in serious personal injury.

⚠ W A R N I N G

Do not insert battery until assembly is complete. Failure to comply could result in accidental starting and possible serious personal injury.

⚠ W A R N I N G

Do not attempt to modify this product or create accessories not recommended for use with this product. Any such alteration or modification is misuse, and could result in a hazardous condition leading to possible serious personal injury.

PACKING LIST

Part Name	Figure	Qty
Cultivator	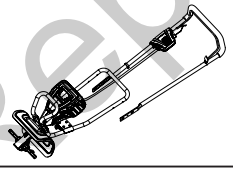	1
Owner's manual		1
Wheel assembly		1
Wing nut		5
Hitch pin		2
Ring pin	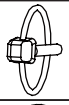	2
Felt washer		2
Bolt	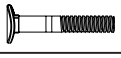	4
Bolt	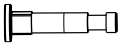	1
Tine		4

Not for Reproduction

ASSEMBLING THE UPPER HANDLE *(See Figure 2)*

1. Align the holes on the upper handle assembly with holes on the lower handle found on the cultivator. Insert the bolts through the handles and secure using the wing nut.

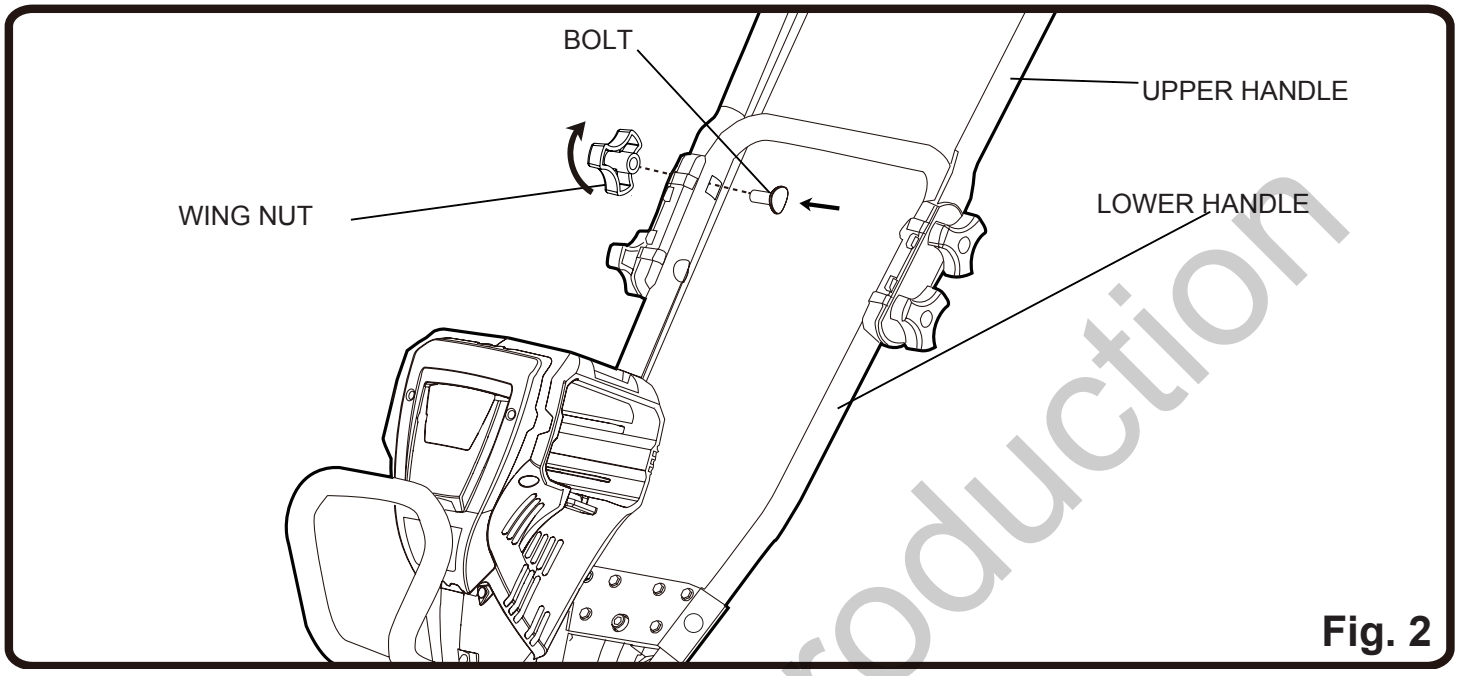

Fig. 2

Not for Reproduction

ASSEMBLING THE WHEELS *(See Figure 3)*

1. Remove the battery from the unit.
2. Insert the wheel assembly (1) into the support rod (2).
3. Align wheel assembly hole to desired position. Slide bolt (3) through hole and attach fastening knob (4) to bolt (3).
4. Tighten the fastening knob (4).

NOTE: The wheels are used to control the depth of operation. To adjust the height of the cultivator, move the bolt to a higher or lower hole position. The wheels can be removed for greater tilling depth.

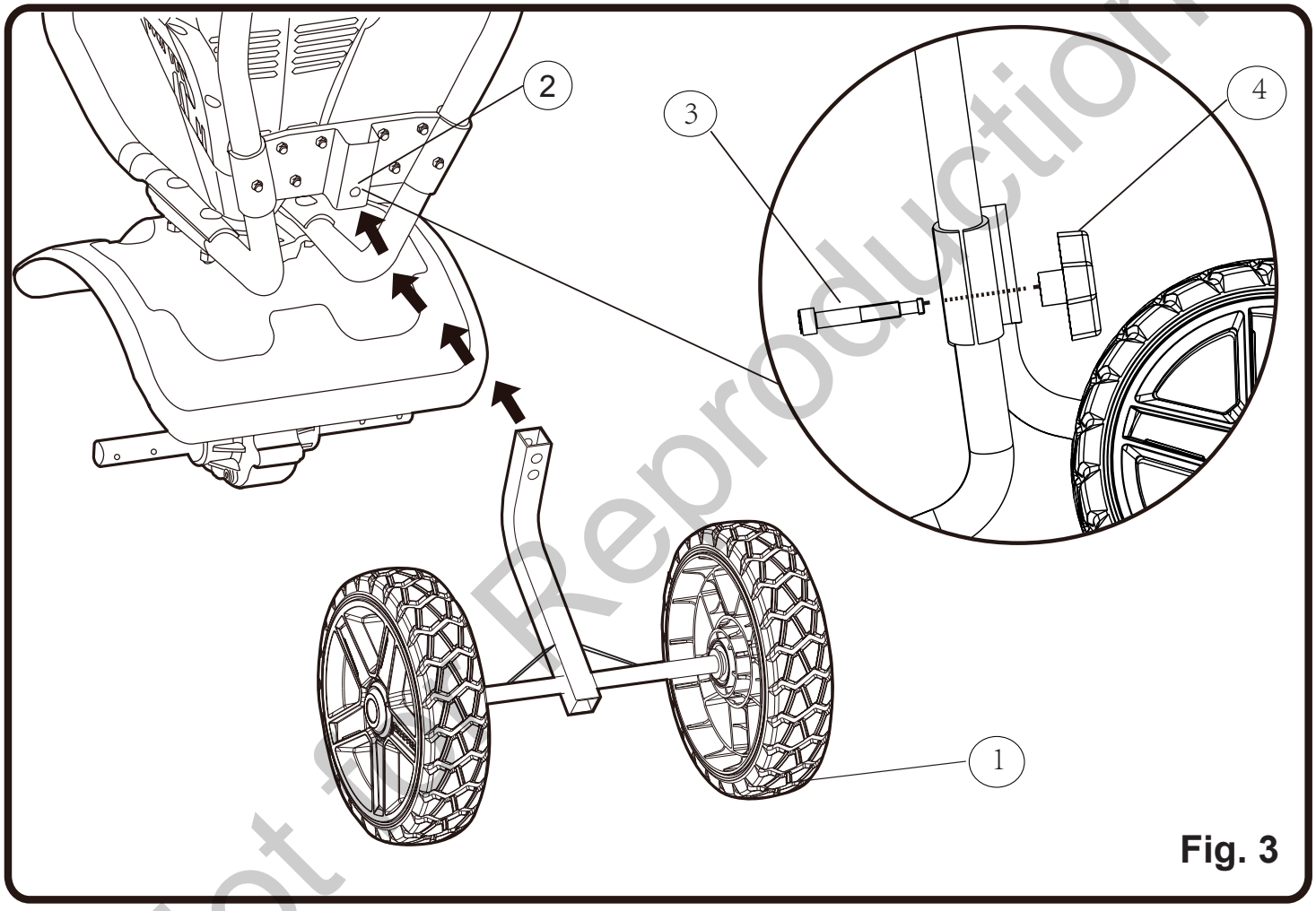

Fig. 3

Not for Reproduction

INSTALLING THE TINES *(See Figure 4)*

⚠ W A R N I N G

To prevent accidental starting that could cause serious personal injury, always remove the battery pack from the tool when assembling parts.

1. Remove the battery from the unit.
2. Lean the unit back on its wheels so that it is resting securely with the handlebar on the ground.

NOTE: This view of the gearbox is from the front of the cultivator.

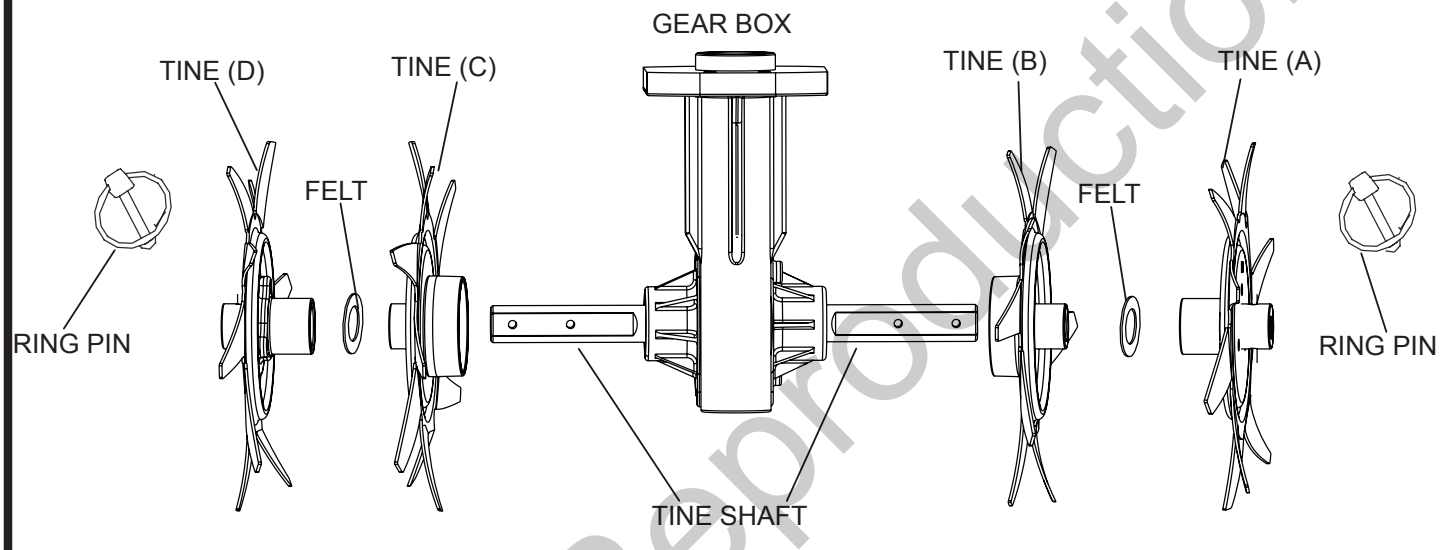

Fig. 4

3. Place tine (C) on the tine shaft to the left of the gear box. The stamped side of the tine should face away from the gear box.
4. Place tine (B) on the tine shaft to the right of the gear box. The stamped side of the tine should face away from the gear box.
5. Place a felt on each side of the tine shaft, and slide to rest against the inner tine.
6. Place the outer tine stamped (D) on the left side of the tine shaft. The stamped side should face in toward tine (C).
7. Place the outer tine stamped (A) on the right side of the tine shaft.The stamped side should face in toward tine (B).
8. To secure the tines to the tine shaft, insert the ring pins into the holes located on either side of the tine shaft.

Not for Reproduction

INSTALLING THE TINES CORRECTLY *(See Figure 5)*

NOTE: when the tines are installed correctly, the flute on the tines should line-up, and the angled edge of the tine blades should point towards the ground. The cultivator will not operate properly if the tines are not installed correctly. If there is a problem with the cultivating operation of the cultivator, check the tines for proper positioning. The directional arrow that is displayed on each tine should point toward the front.

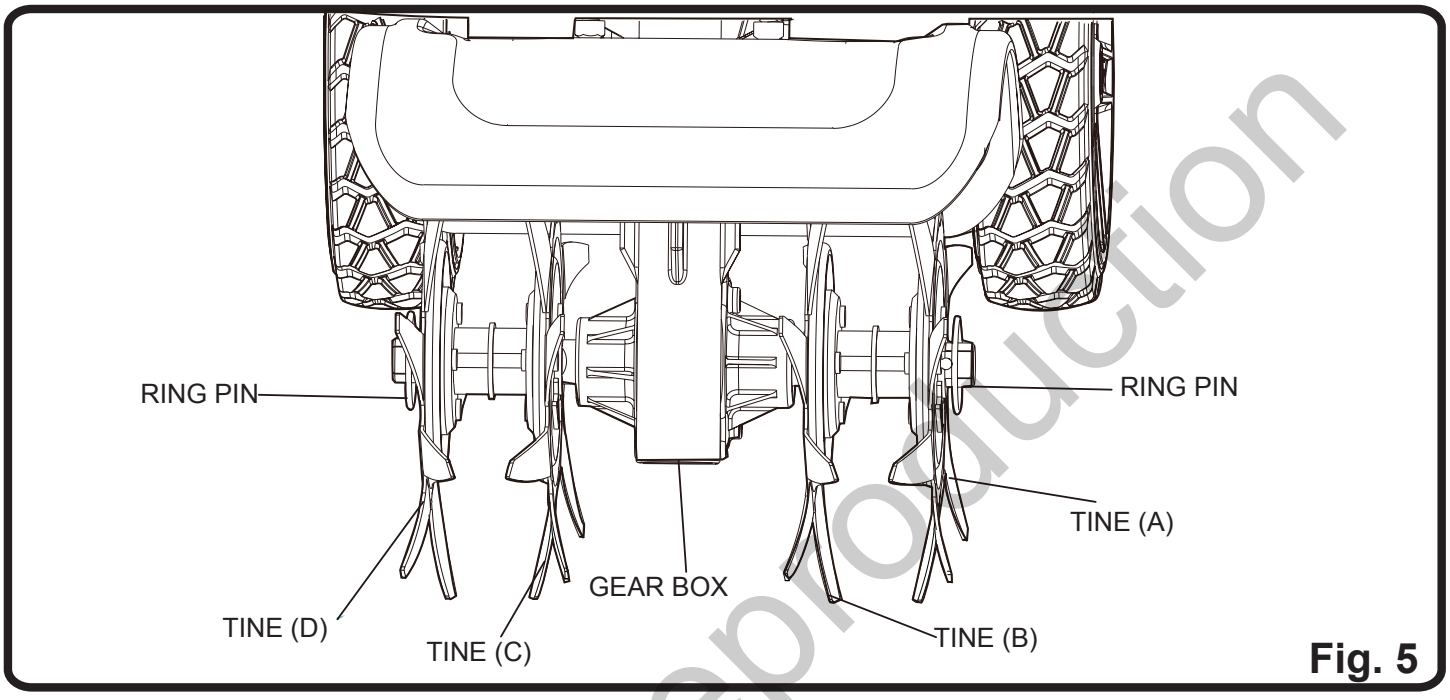

Fig. 5

INSTALL TWO TINES FOR TILLING A NARROW AREA *(See Figure 6)*

1. Place tine (B) onto the shaft, and place tine (C) onto the other side shaft.
2. Insert the hitch pins into the holes in order to secure the tines to the tine shaft.

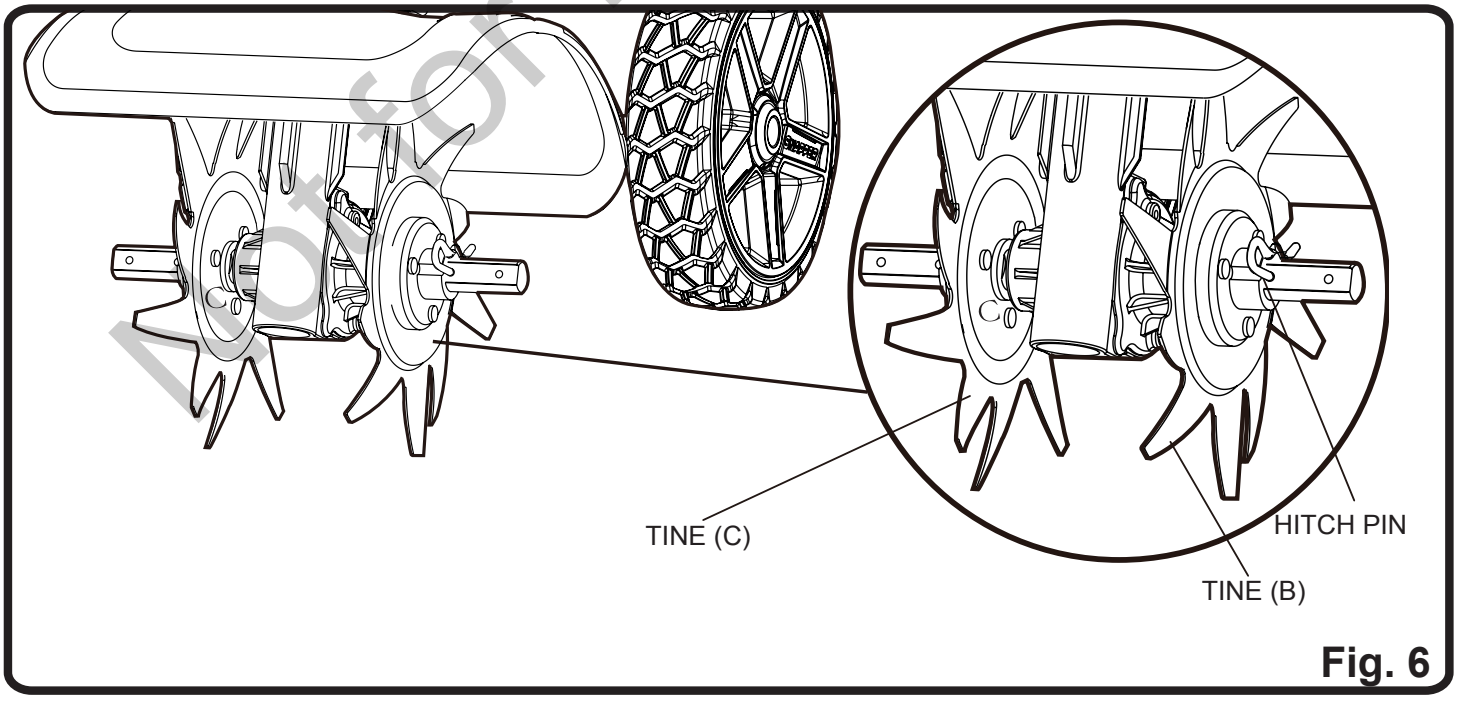

Fig. 6

Not for Reproduction

⚠ W A R N I N G

Do not allow hands, feet, or any other part of the body or clothing near the rotating tines or any other moving part. The tines begin to rotate forward once the switch trigger is depressed. The tines continue to rotate until the switch trigger is released. Failure to avoid contact could cause serious personal injury.

INSTALLING THE BATTERY *(See Figure 7)*

1. Align the battery (1) with the cavity on the cultivator.
2. Hold the unit.
3. Insert the battery in the opening until the battery release button (2) locks into place. You should hear a “click” once it is installed.

REMOVE THE BATTERY *(See Figure 7)*

1. Press the battery release button (2). This will cause the battery (1) to raise out of the tool.
2. Hold the unit. Pull the battery (1) out of the cultivator.

NOTE: The battery fits into the unit snugly in order to prevent accidental dislodging. It may require a strong pull to remove it.

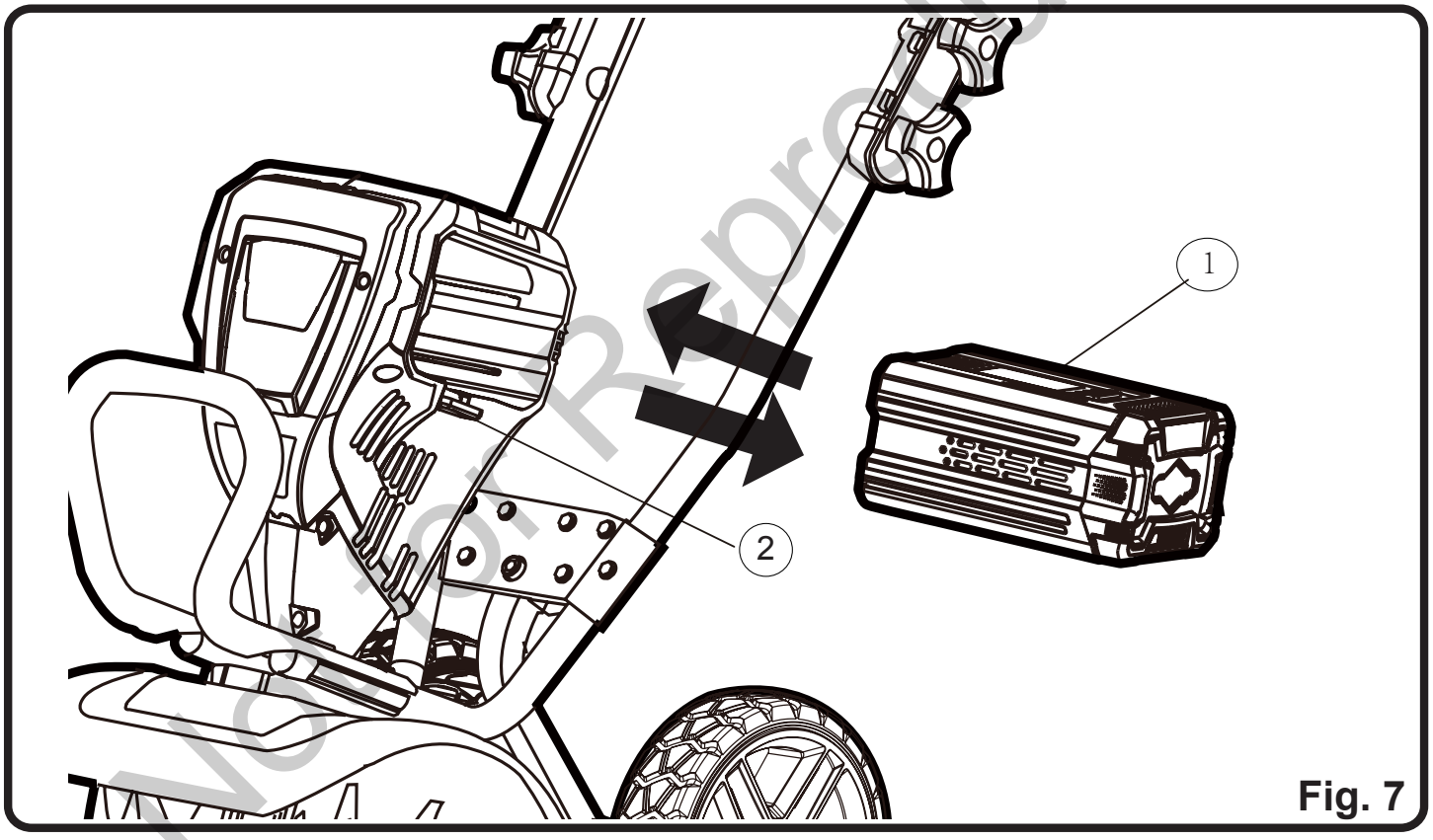

Fig. 7

Not for Reproduction

⚠ W A R N I N G

Do not allow familiarity with this product to make you careless. Remember that a careless fraction of a second is sufficient to inflict serious injury.

⚠ W A R N I N G

Always wear safety goggles or safety glasses with side shields when operating tools. Failure to do so could result in objects being thrown into your eyes, resulting in possible serious injury.

⚠ W A R N I N G

Use only as described in this manual. Use only manufacturer's recommended attachments. The use of attachments or accessories not recommended can result in serious personal injury.

⚠ W A R N I N G

Do not use any attachments or accessories not recommended by the manufacturer of this tool. The use of attachments or accessories not recommended can result in serious personal injury.

Before each use, inspect the entire product for damaged, missing, or loose parts, such as screws, nuts, bolts, caps,etc. Tighten securely all fasteners and caps and do not operate this product until all missing or damaged parts are replaced.

STARTING THE CULTIVATOR *(See Figure 8)*

1. Insert the battery into the unit until it clicks securely into the battery housing.
2. Press the safety-lock out button and pull the switch bail upwards to the handle bar to begin the rotation. Release safety lock-out button while continuing to hold upward on bale switch to continue use.

STOPPING THE CULTIVATOR *(See Figure 8)*

1. Release switch bail to stop the cultivator.

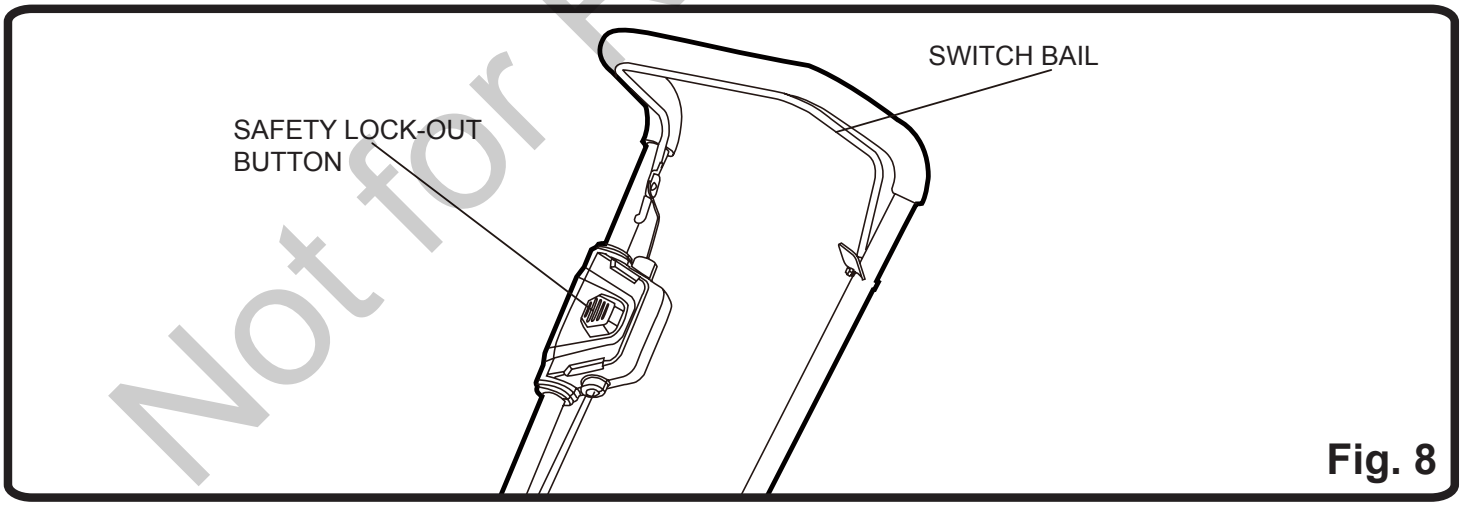

Fig. 8

Not for Reproduction

GENERAL TILLING/CULTIVATING

Shallow cultivating (less than 2 in. [5 cm] deep) can be used to disrupt weeds and aerate soil without injuring nearby plant roots. It should be done often so that weeds do not grow large and get tangled in the tines of the cultivator.
The two outside blades can be removed from the unit to allow a narrower cultivating width.

1. With the wheel assembly installed to the desired depth position as described on page 10, roll the cultivator to the work area.
2. Insert the battery into the unit.
3. Stand behind cultivator, with tines on ground and the work area clean and free of obstructions.
4. Start the cultivator.

NOTE: It may take several passes over the same path in order to reach the desired depth. Do not try to dig too deep on the first pass. If the cultivator jumps or bucks, allow it to move forward at a slightly faster pace. In order to dig deeper, lift up on the handlebar pushing the front harder into the ground. Apply downward pressure on the handlebar, pulling unit down towards you for more shallow cultivating. If the cultivator stays and digs in at one spot, try rocking it from side to side in order to start it moving forward again.

IMPORTANT: If weeds, roots, vines or other growth gets collected around the bottom of the cultivator it is important to stop cultivator. Disconnect from power source and clean tines using a screwdriver or other object (not included) which can help remove debris. If necessary, removes tines to untangle debris from shaft and tines.

- Do not attempt to till sod into the soil. Instead, remove the sod using a shovel.
- Remove rocks and roots before tilling in order to prevent damage to the cultivator.

Not for Reproduction

CHARGING PROCEDURE

NOTE: The battery is not shipped fully charged. It is recommended to fully charge before first use to ensure that maximum run time can be achieved. This lithium-ion battery will not develop a memory and may be charged at any time.

Low voltage charging:

If the battery has been stored with little to no charge for a long period of time, the charger will go into recovery mode, which will take 20 hrs to fully charge the battery. This will enhance the life of the battery. Once it is fully charged, the next charge will return to standard charging.

1. Plug the charger into an AC power outlet.
2. Insert the battery pack into the charger.

This is a diagnostic charger. The Charger LED Lights will illuminate in specific order to communicate the current battery status. They are as follows:

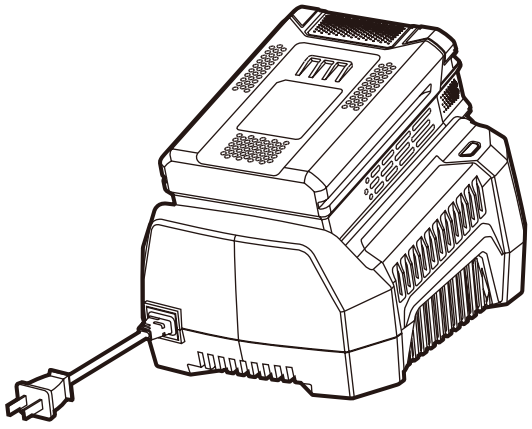

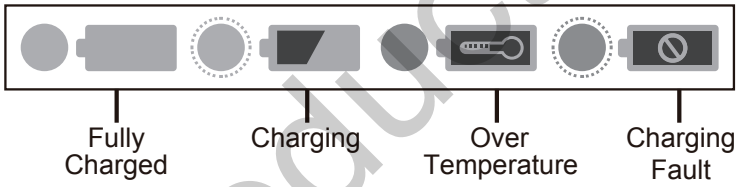

LED STATUS	DESCRIPTION
Solid Green	Fully Charged
Blinking Green	Charging
Solid Red	Over Temperature
Blinking Red	Charging Fault

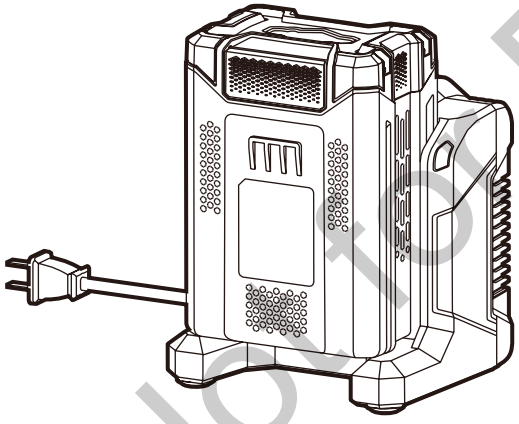

Not for Reproduction

False defect note:

When the battery is inserted into the charger and the status LED blinks RED, remove the battery from the charger for 1 minute, then reinsert. If the status LED blinks GREEN, then the battery is properly charging. If the status LED is still blinking RED, remove the battery and unplug the charger for 1 minute. After 1 minute, plug in the charger and reinsert the battery. If the status LED blinks GREEN, then the battery is properly charging. If the status LED is still blinking RED, the battery is defective and needs to be replaced.

CHARGER MOUNTING

1. This charger can be installed hanging on a wall using two #8 screws (not included).
2. Locate the placement for the charger to be wall mounted.
3. If fastening to wood studs use 2 wood screws (not included).
4. Drill two holes on center 4.5 in. apart ensuring that they are vertically aligned.
5. If fastening to drywall use wall anchors (not included) and screws to secure the charger to the wall.
6. This power unit is intended to be correctly orientated in a vertical or floor mount position.

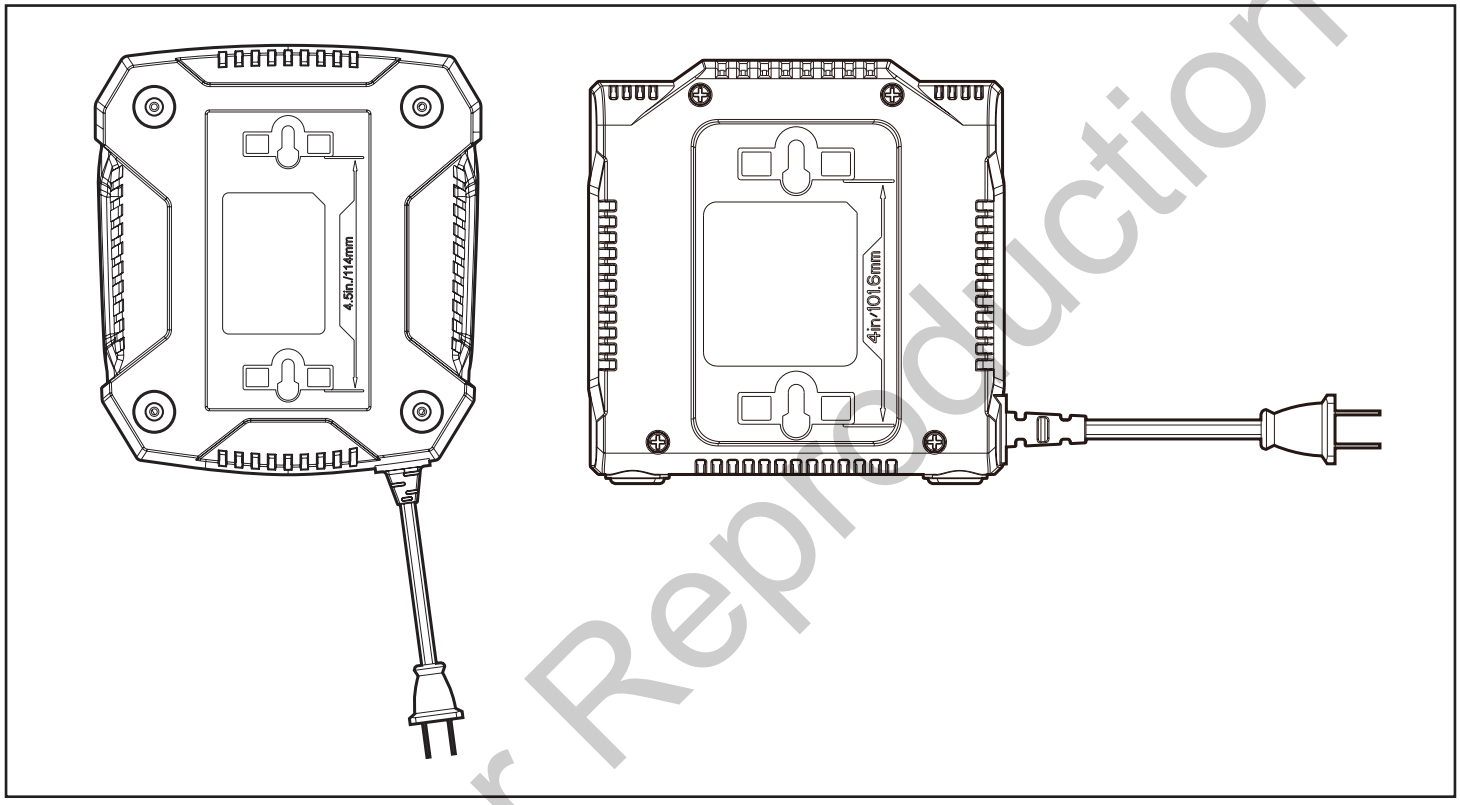

NOTE: If the battery and the charger won't be used for a long time, remove the battery from the charger and pull out the AC power plug.

Not for Reproduction

MAINTENANCE

⚠ W A R N I N G

When servicing, use only identical replacement parts. Use of any other parts may create a hazard or cause product damage.

⚠ W A R N I N G

Always wear safety goggles or safety glasses with side shields during product operation. If operation is dusty, also wear a dust mask.

⚠ W A R N I N G

Before inspecting, cleaning, or servicing the machine, disconnect the battery from unit and wait for all moving parts to stop. Failure to follow these instructions can result in serious personal injury or property damage.

GENERAL MAINTENANCE

Avoid using solvents when cleaning plastic parts. Most plastics are susceptible to damage from various types of commercial solvents and may be damaged by their use. Use clean cloths to remove dirt, dust, oil, grease, etc.

⚠ W A R N I N G

Do not at any time let brake fluids, gasoline, petroleum-based products, penetrating oils, etc., Come in contact with plastic parts. Chemicals can damage, weaken, or destroy plastic which may result in serious personal injury. Only the parts shown on the parts list are intended to be repaired or replaced by the customer. All other parts should be replaced at an authorized service center.

STORING THE CULTIVATOR

The following steps should be taken before storing the cultivator for the season.

- Clean dirt, grass, and other materials from the entire unit.
- Wipe the tines with oil or spray them with silicone lubricant to prevent rusting.
- Oil the switch trigger cable and all visible moving parts. Do not remove the motor cover.
- Order new parts to replace any that are badly worn or broken.
- Store in an upright position in a clean, dry place. Store with the handles in the extended position, or loosen handle knobs and fold handles down. Do not allow switch trigger cable to become pinched when lowering the handlebar.

PREPARING FOR USE AFTER STORAGE

The following steps should be taken before using the cultivator after it has been stored.

- Unfold the handles into the upright position and secure by tightening handlebar knobs. Do not allow the switch trigger cable to become pinched when raising the handlebar.
- Follow the steps to restart the cultivator.

Not for Reproduction

ENVIRONMENTALLY SAFE BATTERY DISPOSAL

The following toxic and corrosive materials are in the batteries used in this tool battery pack: **Lithium-Ion, a toxic material.**

⚠ W A R N I N G

Toxic materials must be disposed of in a specified manner in order to prevent contamination of the environment. Before disposing of damaged or worn out Lithium-Ion battery packs, contact your local waste disposal agency for information and specific instructions. Take the battery to a local recycling and/or disposal centre that is certified for disposal. If the battery pack cracks or breaks, whether it leaks or not, do not recharge it and do not use it. Dispose of it and replace it with a new battery pack. DO NOT ATTEMPT TO REPAIR IT!

Follow these instructions in order to avoid injury and the risk of fire, explosion, or electric shock, and to avoid damage to the environment:

- Cover the battery's terminals with heavy-duty adhesive tape.
- Do not attempt to remove or destroy any of the components of the battery pack.
- Do not attempt to open the battery pack.
- If a leak develops, the electrolytes that are released are corrosive and toxic. Do not get the solution in the eyes or on the skin, and do not swallow it.
- Do not place batteries in regular household trash.
- DO NOT incinerate batteries.
- DO NOT place batteries where they will become part of any waste landfill or municipal solid waste stream.
- Dispose of batteries at a certified recycling or disposal center.

Not for Reproduction

TROUBLESHOOTING

PROBLEM	POSSIBLE CAUSE	SOLUTION
Motor fails to start when switch trigger is depressed.	Battery pack is not inserted or connection is loose.	To secure the battery pack, make sure the latch on bottom of the battery pack snaps into place.
	Cultivator circuit overload protection is tripped.	Let unit rest for 4 minutes, then repeat steps to start.
Motor runs but tines do not move.	Gear train failure.	Take unit to authorized service center.

Not for Reproduction

LIMITED WARRANTY

Briggs & Stratton warrants that, during the warranty period specified below, it will repair or replace, free of charge, any part that is defective in material or workmanship or both. Transportation charges on product submitted for repair or replacement under this warranty must be borne by purchaser. This warranty is effective for and is subject to the time periods and conditions stated below. For warranty service, find the nearest Authorized Service Dealer in our dealer locator map at www.SNAPPER.com. The purchaser must contact the Authorized Service Dealer, and then make the product available to the Authorized Service Dealer for inspection and testing.

There is no other express warranty. Implied warranties, including those of merchantability and fitness for a particular purpose, are limited to the warranty period listed below, or to the extent permitted by law. Liability for incidental or consequential damages are excluded to the extent exclusion is permitted by law. Some states or countries do not allow limitations on how long an implied warranty lasts, and some states or countries do not allow the exclusion or limitation of incidental or consequential damages, so the above limitation and exclusion may not apply to you. This warranty gives you specific legal rights and you may also have other rights which vary from state to state or country to country.**

WARRANTY PERIOD

	Consumer Use	Commercial Use
Equipment	60 months	90 days
Battery and Battery Charger	24 months	none

** In Australia - Our goods come with guarantees that cannot be excluded under the Australian Consumer Law. You are entitled to a replacement or refund for a major failure and for compensation for any other reasonably foreseeable loss or damage. You are also entitled to have the goods repaired or replaced if the goods fail to be of acceptable quality and the failure does not amount to a major failure. For warranty service, find the nearest Authorized Service Dealer in our dealer locator map at BRIGGSandSTRATTON.COM, or by calling 1300 274 447, or by emailing or writing to salesenquires@briggsandstratton.com.au, Briggs & Stratton Australia Pty Ltd, 1 Moorebank Avenue, NSW, Australia, 2170.

The warranty period begins on the date of purchase by the first retail or commercial consumer. “Consumer use” means personal residential household use by a retail consumer. “Commercial use” means all other uses, including use for commercial, income producing or rental purposes. Once a product has experienced commercial use, it shall thereafter be considered as a commercial use product for purposes of this warranty.

To ensure prompt and complete warranty coverage, register your product at the website shown above or at www.onlineproductregistration.com.

Save your proof of purchase receipt. If you do not provide proof of the initial purchase date at the time warranty service is requested, the manufacturing date of the product will be used to determine the warranty period. Product registration is not required to obtain warranty service on Briggs & Stratton products.

ABOUT YOUR WARRANTY

Warranty service is available only through Snapper Authorized Service Dealers. This warranty covers only defects in materials or workmanship. It does not cover damage caused by improper use or abuse, improper maintenance or repair, normal wear and tear, or stale or unapproved fuel.

Improper Use and Abuse - The proper, intended use of this product is described in the Operator’s Manual. Using the product in a way not described in the Operator’s Manual or using the product after it has been damaged will not be covered under this warranty. Warranty coverage will also not be provided if the serial number on the product has been removed or the product has been altered or modified in any way, or if the product has evidence of abuse such as impact damage or water/chemical corrosion damage.

Improper Maintenance or Repair - This product must be maintained according to the procedures and schedules provided in the Operator’s Manual, and serviced or repaired using genuine Briggs & Stratton parts or equivalent. Damage caused by lack of maintenance or use of non-original parts is not covered by warranty.

Not for Reproduction

Normal Wear and Tear - Like most mechanical devices, your unit is subject to wear even when properly maintained. This warranty does not cover repairs when normal use has exhausted the life of a part or the equipment. Maintenance and wear items such as filters, belts, cutting blades, and brake pads (except engine brake pads) are not covered by warranty due to wear characteristics alone, unless the cause is due to defects in material or workmanship.

Other Exclusions - This warranty excludes damage due to accident, abuse, modifications, alterations, improper servicing, freezing or chemical deterioration. Attachments or accessories that were not originally packaged with the product are also excluded. There is no warranty coverage on equipment used for primary power in place of utility power or on equipment used in life support applications. This warranty does not include used, reconditioned, second-hand, or demonstration equipment or engines. This warranty also excludes failures due to acts of God and other force majeure events beyond the manufacturer's control.

Not for Reproduction

Not for Reproduction

Briggs & Stratton Corporation
P.O. Box 702
Milwaukee, WI 53201

TOLL-FREE HELPLINE: 1-800-317-7833

3880011667 Rev: 00 (07-03-17)

Motoculteur sans balai 82 V 10”
1696869 (SXDC82)

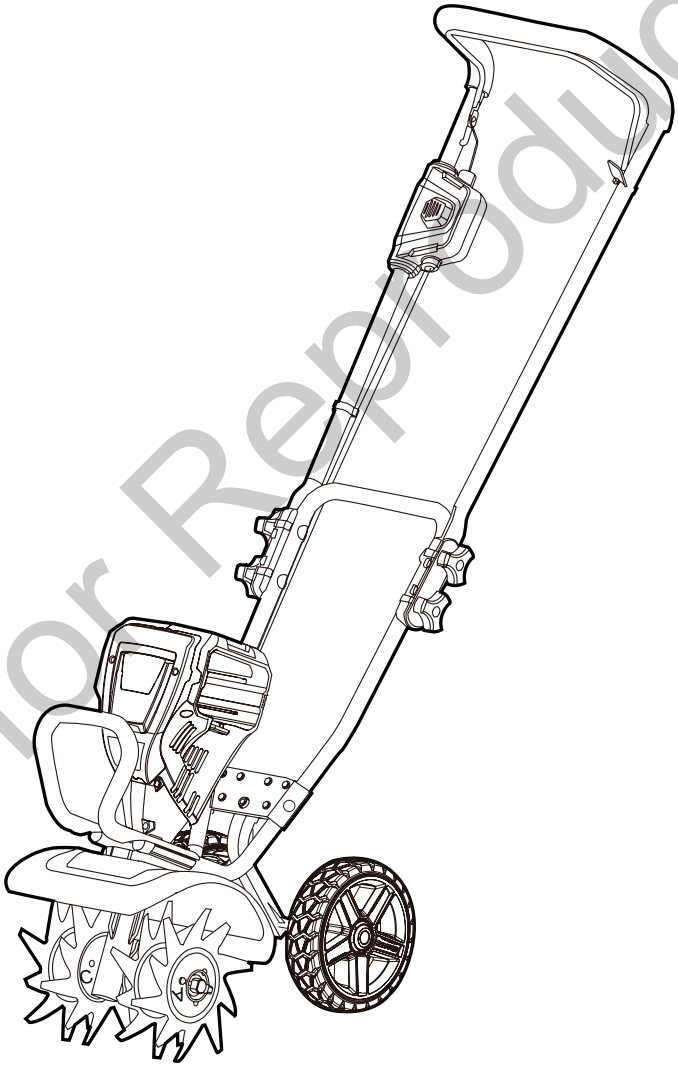

Not for Reproduction

218549

Guide d’utilisation

SERVICE D’ASSISTANCE TÉLÉPHONIQUE SANS FRAIS:
1-800-317-7833
www.snapper.com

⚠ Lisez attentivement toutes les instructions avant d’utiliser cet article.

CONTENU

Caractéristiques du produit 2
Consignes de sécurité 3
Symboles 5
Présentation des commandes et des fonctionnalités 6
Assemblage 7
Utilisation 12
Entretien de la batterie et du chargeur 15
Entretien 17
Mise au rebut de la batterie sans danger pour l'environnement 18
Dépannage 19
Garantie limitée 20

CARACTÉRISTIQUES DU PRODUIT

MOTOCULTEUR SANS BALAI 82 V 10"

Type ..... Sans.fil et alimenté par bloc-batterie
Moteur ..... 82V Sans balai
Vitesse à vide ..... 170 RPM ± 5%
Largeur de culture ..... 10 in. (25 cm)
Durée Vitesse ..... Jusqu'à 1,700 RPM
Poids (sans batterie) ..... 30.2 lbs. (13.7 kg)
Temps de charge ..... 30 minutes

Avis de non-responsabilité : *La tension initiale et maximale de la batterie (mesurée à vide) est de 82 volts. La tension nominale est de 72 V.

Not for Reproduction

CONSIGNES DE SÉCURITÉ

⚠ A V E R T I S S E M E N T

Lisez tous les avertissements de sécurité et toutes les instructions. Le non-respect des avertissements et des instructions peut entraîner des chocs électriques, des incendies et / ou des blessures graves.

Conservez ce manuel pour consultation future.

- Utilisez seulement les pièces de rechange et les accessoires recommandés par le fabricant. L'utilisation de toute autre pièce peut poser un danger ou endommager l'article.
- Portez toujours des lunettes de protection munies d'écrans latéraux et conformes à la norme ANSI Z87.1. Les lunettes courantes disposent uniquement de verres antichoc. Celles-ci ne sont pas considérées comme des lunettes de protection. Le respect de cette règle permettra de réduire les risques de blessures oculaires. Si vous travaillez dans un espace poussiéreux, utilisez un masque à poussière.
- Évitez les environnements dangereux - N'exposez pas le motoculteur à la pluie et ne l'utilisez pas dans des conditions d'humidité. L'eau qui pénètre à l'intérieur du motoculteur augmente les risques d'électrocution.
- N'exposez pas l'appareil à la pluie.
- Pendant l'utilisation, tenez l'appareil à au moins 50 pi (15 m) des observateurs.
- N'utilisez pas un appareil pour effectuer tout autre travail que celui pour lequel il est destiné.
- Évitez tout démarrage accidentel : ne portez pas l'appareil avec votre doigt positionné sur la gâchette. Assurez-vous de retirer la batterie avant de transporter l'outil.
- N'utilisez pas cet outil pieds nus ou lorsque vous portez des sandales ou des chaussures légères pareilles. Portez des chaussures protectrices qui protègent vos pieds et vous permettent d'avoir une meilleure prise sur les surfaces glissantes.
- N'essayez pas d'atteindre des éléments trop éloignés de vous, veillez à maintenir une assise ferme.
- Restez vigilant. Concentrez-vous sur ce que vous faites. Faites preuve de bon sens. N'utilisez pas l'outil lorsque vous êtes fatigué, malade ou contrarié.
- Rangez les appareils non utilisés à l'intérieur. Lorsqu'ils ne sont pas en cours d'utilisation, les appareils doivent être rangés à l'intérieur dans un endroit sec, en hauteur ou verrouillé – hors de portée des enfants.
- Entretien des outils électriques - Remplacez les fourches si celles-ci sont fissurées, ébréchées ou endommagées. Vérifiez que la fourche est correctement installée et fixée. Maintenez les fourches aiguisées afin de garantir votre sécurité ainsi que des performances optimales. Vérifiez régulièrement l'état de la rallonge utilisée, remplacez celle-ci si elle s'avère endommagée. Maintenez les poignées sèches, propres, sans huile ni graisse. Ne pas respecter cette recommandation peut causer de graves blessures.
- Vérifiez l'état des pièces. Avant toute nouvelle utilisation de l'outil endommagé, faites vérifier la protection ainsi que les autres pièces endommagées afin de déterminer l'état de fonctionnement de l'outil. Vérifiez l'alignement des pièces mobiles, le déplacement libre des pièces mobiles, l'état des pièces, leur assemblage ainsi que d'autres conditions pouvant affecter le fonctionnement de l'outil. Une protection ou toute autre pièce endommagée doit être correctement réparée ou remplacée par un centre de réparation agréé à moins que mentionné autrement dans ce manuel d'utilisation.
- Ne chargez pas ou n'utilisez pas d'outils sans fil dans des endroits humides ou humides ou sous la pluie. Cette règle réduira le risque de choc électrique.
- Enlevez ou déconnectez la batterie avant l'entretien, le nettoyage ainsi que l'enlèvement des débris des appareils de jardinage.
- Ne jetez pas les batteries au feu. Elle peut exploser. Vérifiez les directives locales pour savoir si elles comportent des instructions particulières concernant la mise au rebut des batteries.
- N'ouvrez pas ni mutilez les batteries. L'électrolyte qui s'en dégagerait est corrosive et elle pourrait blesser les yeux ou la peau. En outre, ce produit est toxique lorsqu'ingéré.
- Maniez les batteries avec soin afin de ne pas les court-circuiter avec des matériaux conducteurs tels que des bagues, des bracelets et des clés. La batterie ou le conducteur peuvent être surchauffé et causer des brûlures.
- Portez des vêtements adéquats - Ne portez pas de vêtements larges ni de bijoux. Ceux-ci peu vent être entraînés dans les pièces mobiles. L'utilisation de gants en caoutchouc et de chaussures adéquates est recommandée pour le travail à l'extérieur. Utilisez un serretête/attache pour attacher vos cheveux. Portez un pantalon rigide et long, des manches

Not for Reproduction

longues, des bottes et des gants. Évitez les vêtements larges et les bijoux longs pouvant être entraînés par les pièces mobiles de l'outil ou de son moteur. Attachez les cheveux longs, car ceux-ci peuvent être entraînés dans les pièces mobiles.

- Ne forcez pas l'outil. L'outil électrique approprié effectuera le travail de manière plus efficace et plus sûre, utilisé au rythme pour lequel il est conçu.
- Utilisez uniquement le bloc batterie spécifiquement conçu pour l'outil électrique. L'utilisation de toute autre batterie peut entraîner des risques de blessure ou d'incendie.
- Lorsque vous n'utilisez pas la batterie, maintenez-la à l'écart de tout autre objet métallique, tel que les trombones, les pièces de monnaie, les clés, les clous, les vis ou tout autre objet métallique de petite taille, qui peuvent créer une connexion d'une borne à l'autre. La mise en contact des bornes peut entraîner des incendies ou des brûlures.
- Sous des conditions abusives, du liquide peut être éjecté de la batterie, évitez d'entrer en contact avec ce liquide. En cas de contact accidentel, lavez à grande eau. Si du liquide entre en contact avec les yeux, consultez immédiatement un médecin. Le liquide éjecté de la batterie peut causer des irritations ou des brûlures.
- N'utilisez pas la batterie lorsque celle-ci est endommagée ou modifiée. Les batteries modifiées ou endommagées peuvent présenter un comportement imprévisible et causer un incendie, une explosion ou des blessures corporelles.
- N'exposez pas la batterie ou l'appareil à des sources de flammes ou une température excessive. Exposer l'appareil à un incendie ou une température supérieure à 265 °F peut entraîner des explosions.

⚠ ATTENTION

Utilisez uniquement des batteries de remplacement approuvées, car les autres batteries peuvent causer des blessures ou endommager le motoculteur. À utiliser uniquement avec les batteries Briggs & Stratton BSB2AH82 (2 amp-heure) / BSB4AH82 (4 amp-heure) / BSB5AH82 (5 amp-heure) et Briggs & Stratton chargeur BSSC82 / BSRC82.

⚠ AVERTISSEMENT (PROPOSITION 65)

Ce produit contient des produits chimiques qui, selon l'état de Californie, sont susceptibles de provoquer un cancer, des malformations congénitales ou d'affecter le système reproductif.

Certaines poussières que produisent le ponçage, sciage, meulage et forage électriques ainsi que les autres activités de construction contiennent des substances chimiques qui sont des cancérogènes connus susceptibles de causer des anomalies congénitales ou d'autres préjudices à la reproduction. Quelques exemples en sont :

- Plomb des peintures à base de plomb
- Silice cristalline des briques et du ciment ou d'autres produits de maçonnerie, et
- Arsenic et chrome du bois traité chimiquement.

Le niveau de risque résultant de votre exposition à ces produits varie selon la fréquence à laquelle vous effectuez ce type de travail. Pour réduire votre exposition à ces produits chimiques travaillez dans un endroit bien aéré et utilisez des équipements de sécurité approuvés tels que les masques

Not for Reproduction

SYMBOLES

Certains des symboles ci-après sont susceptibles de fi gurer sur cet appareil. Etudiez-les et apprenez leur signifi cation. Une interprétation correcte de ces symboles vous permettra d'utiliser votre appareil dans de meilleures conditions de sécurité et de manière plus adéquate.

SYMBOLE	NOM	DÉSIGNATION/EXPLICATION
V	Volts	Tension
A	Ampéres	Intensité
Hz	Hertz	Fréquence(cycles par seconde)
W	Watts	Puissance
min	Minutes	Temps
⎓	Courant continu	Type ou caractéristique du courant
	Avertissement concermant l'humidité	N'exposez pas le produit à la pluie ou l'humidité.
	Lisez le manuel d'utilisation	Pour réduire le risque de blessure.l'utilisateur doit lire et bien comprendre le manuel d'utilisation de ce produit.
	Alerte de sécurité	Précautions touchant à votre sécurité.
	Eloignez les Visiteurs	Eloignez tous les visiteurs d'au moins 15m.
	Protection oculaire	Portez toujours un masque de protection ou des lunettes de protection équipées de volets latéraux et, si nécessaire, un masque facial total lorsque vous utilisez cet appareil.
	Risques de Coupures	Eloignez vos mains et vos pieds des fraises en rotation.

Les termes de mise en garde suivants et leur signification ont pour but d'expliquer le degré de risques associé à l'utilisation de ce produit.

SYMBOLE	SIGNAL	SIGNIFICATION
	DANGER	Indique une situation extrêmement dangereuse qui, si elle n'est pas évitée, entraînera des blessures graves ou mortelles.
	AVERTISSEMENT	Indique une situation potentiellement dangereuse qui, si elle n'est pas évitée, pourrait entraîner des blessures graves ou mortelles.
	ATTENTION	Indique une situation potentiellement dangereuse qui, si elle n'est pas évitée, pourrait entraîner des blessures légères ou de gravité modérée.
	ATTENTION	(Sans symbole d'alerte à la sécurité) Indique une situation qui peut entraîner des dommages matériels.

Not for Reproduction

CONSERVER CES INSTRUCTIONS

PRÉSENTATION DES COMMANDES ET DES FONCTIONNALITÉS

Lisez le mode d'emploi et les consignes de sécurité avant d'utiliser le motoculteur. Comparez votre motoculteur à l'illustration de la Figure 1 afin de vous familiariser avec l'emplacement des différentes commandes et réglages. Conservez ce manuel pour consultation future.

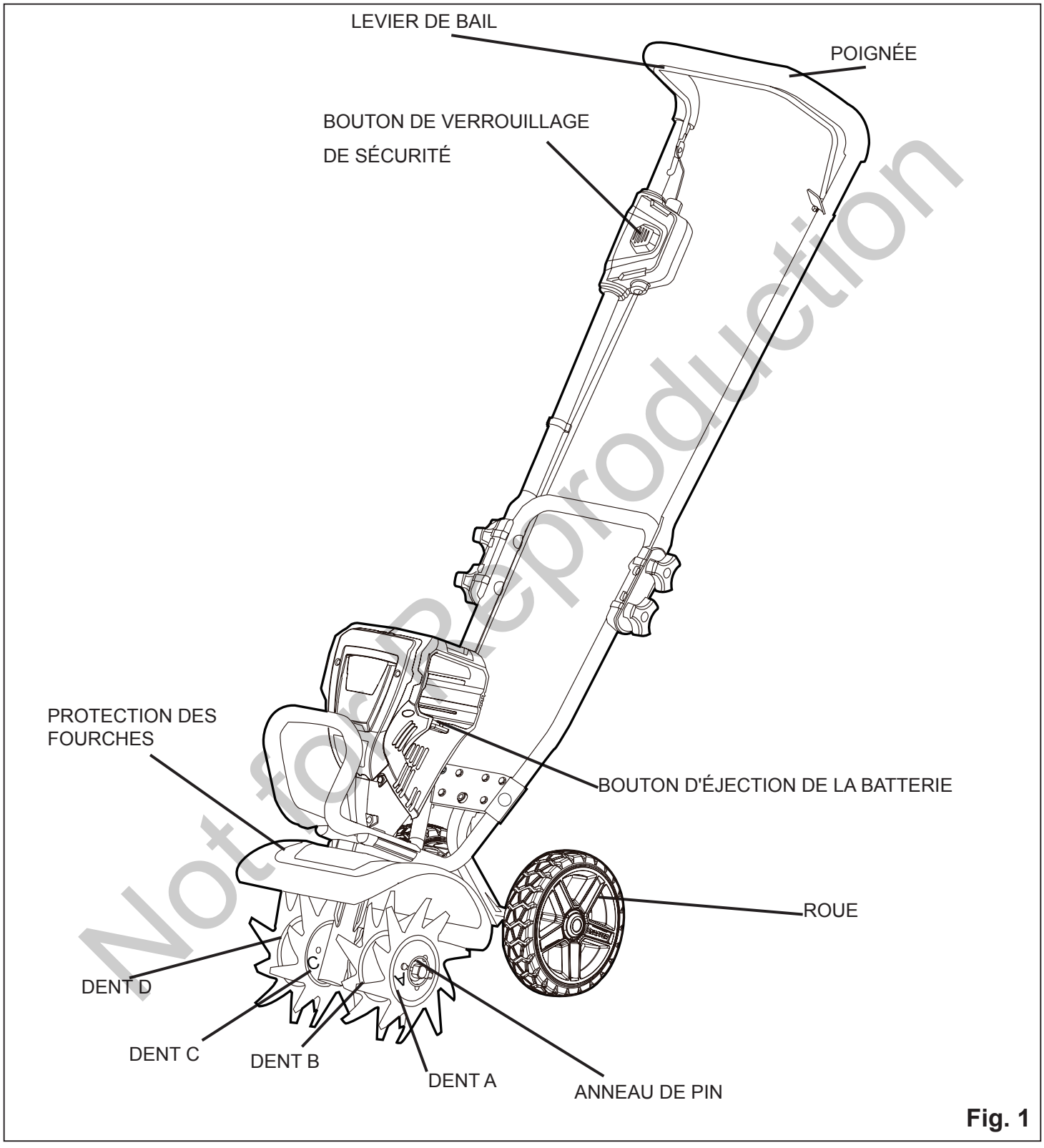

Fig. 1

Not for Reproduction

ASSEMBLAGE

DÉBALLAGE

- Sortez délicatement le produit ainsi que tous ses accessoires de l'emballage. Assurez-vous que tous les éléments listés sont bien présents.
- Vérifiez le produit avec soin afin de vous assurer qu'il n'a pas été cassé ou endommagé durant le transport.
- Ne jetez pas les emballages avant d'avoir vérifié et utilisé avec succès le produit.
- Si des pièces sont manquantes ou endommagées, veuillez appeler au 1-800-317-7833 pour obtenir de l'aide.

⚠ A V E R T I S S E M E N T

Si certaines pièces sont manquantes ou endommagées, n'utilisez pas cet outil avant qu'elles aient été remplacées. Le non respect de cet avertissement peut entraîner des blessures graves.

⚠ A V E R T I S S E M E N T

Ne mettez pas sous tension avant de compléter l'assemblage. Le non respect de cet avertissement peut entraîner un démarrage accidentel et des blessures corporelles graves.

⚠ A V E R T I S S E M E N T

N'essayez pas de modifier cet outil ou de créer des accessoires non recommandés pour les utiliser avec ce produit. De telles altérations ou modifications sont considérées comme un usage abusif et peuvent créer des conditions dangereuses, risquant d'entraîner des blessures graves.

CONTENU DE L'EMBALLAGE

Nom des pièces	Figure	No. de piece
Motoculteur		1
Manuel d'utilisation		1
Roue		1
Bouton du guidon		5
Cheville d'essieu		2
Anneau de pin		2
Feutres		2
Boulon		4
Boulon		1
Dent		4

Not for Reproduction

MONTAGE DU GUIDON *(Voir figure 2)*

1. Alignez les trous sur la poignée supérieure avec les trous sur le milieu poignée. Insérer les boulons (1), et les serrer avec les écrous papillons (2) fournies.

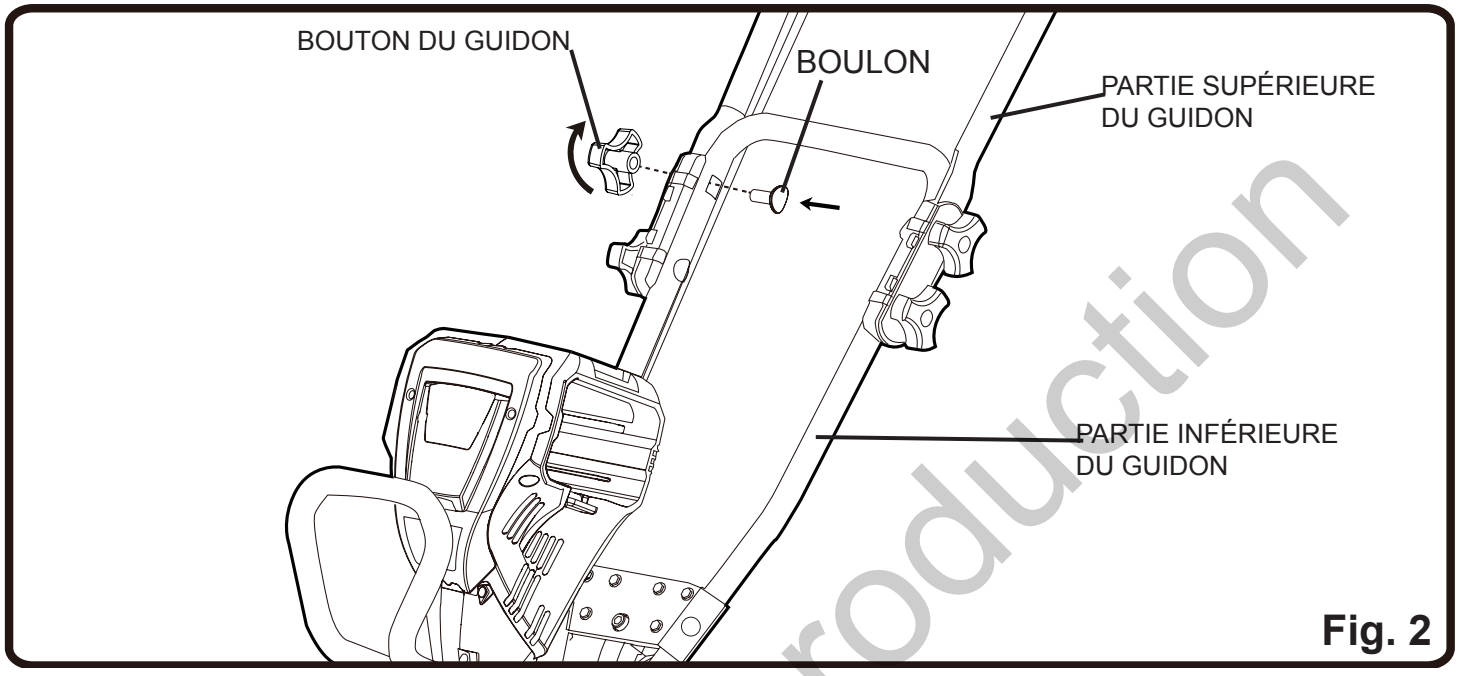

Fig. 2

Not for Reproduction

ASSEMBLER LES ROUES *(Voir figure 3)*

1. Retirez la batterie.
2. Insérer l'assemblage de roue (1) dans la tringle de soutien (2).
3. Alignez l'assemblage de roues à la position désiré. Insérez le verrou (3) et fixer en place avec la cheville (4).
4. Serrez le bouton de fixation (4).

REMARQUE: Les roues sont utilisées pour contrôler la profondeur d'opération. Régler la hauteur de labourage, placez le boulon sur un orifice supérieur ou inférieur. Retirez les roues pour un labourage plus profond.

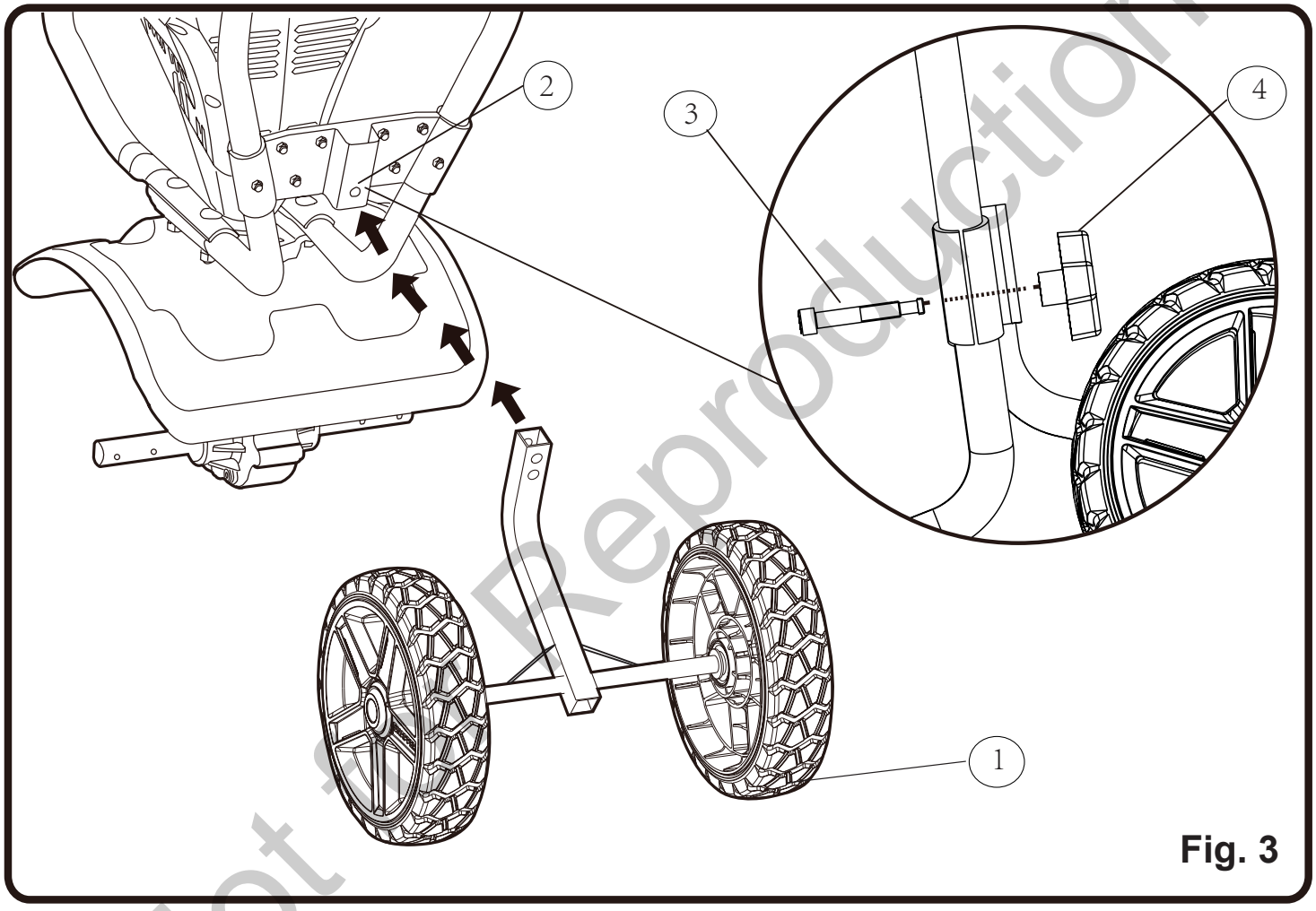

Fig. 3

Not for Reproduction

POSE DES COUTEAUX *(Voir figure 4)*

⚠ A V E R T I S S E M E N T

Débranchez toujours le câble d'alimentation de la bougie lorsque vous montez des pièces. Le nonrespect de cette consigne peut entraîner un démarrage involontaire et provoquer des blessures graves.

1. Retirez la batterie.
2. Penchez l'appareil sur ses roues de sorte que le guidon repose au sol.

REMARQUE : Pour voir la boîte d'engrenages au moment d'installer les roues de sarclage, se placer à l'avant de la motobêche.

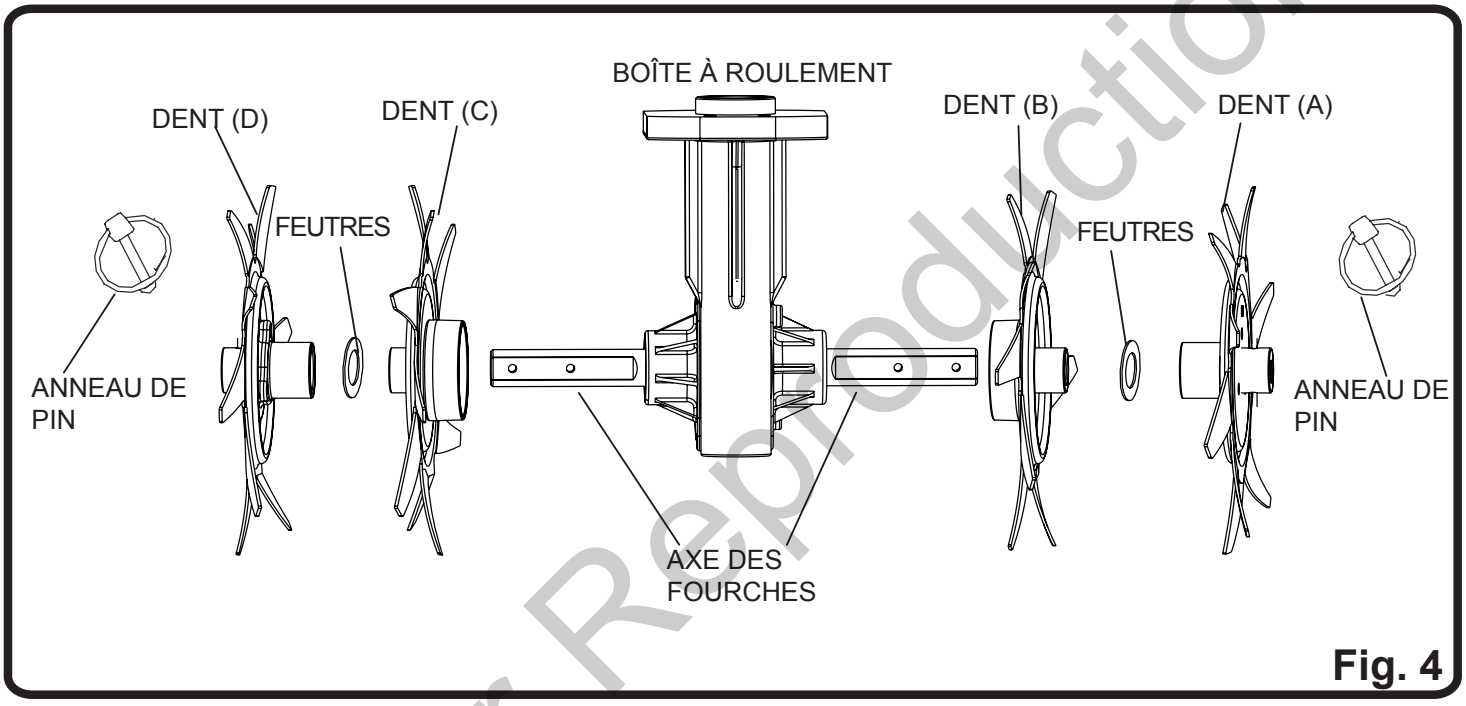

Fig. 4

3. Placer la roue de sarclage C sur l'axe de roues de sarclage à gauche du carter d'engrenages. Le côté marqué de la roue de sarclage doit être du côté opposé au carter d'engrenages.
4. Placer la roue de sarclage B sur l'axe de roues de sarclage à droite du carter d'engrenages. Le côté marqué de la roue de sarclage doit être du côté opposé au carter d'engrenages.
5. Placer une rondelle de feutre de chaque côté de l'axe de roues de sarclage et les glisser contre les roues de sarclage intérieures.
6. Placer la roue de sarclage extérieure timbré D du côté gauche de l'axe de roues de sarclage. Le côté marqué doit être face à la roue de sarclage C.
7. Mettez la fraise externe A en place sur son arbre du côté droit de la transmission. La face estampillée de la fraise doit faire face à la fraise B.
8. Pour fixer les fourches sur l'axe des fourches, insérez la goupille d'attelage dans les orifices situés sur les côtés de l'axe des fourches.

Not for Reproduction

CORRECTE INSTALLATION DES FOURCHES *(Voir figure 5)*

REMARQUE : lorsque les fourches sont installées correctement, la rainure sur les fourches doit être alignée, et l'angle droit des lames des fourches doit être dirigé vers le sol. Le motoculteur ne fonctionnera pas correctement si les fourches sont installées de manière incorrecte. En cas de problème lors du fonctionnement du motoculteur, vérifiez le bon positionnement des fourches. Les flèches directionnelles présentes sur chaque fourche doivent être dirigées vers l'avant.

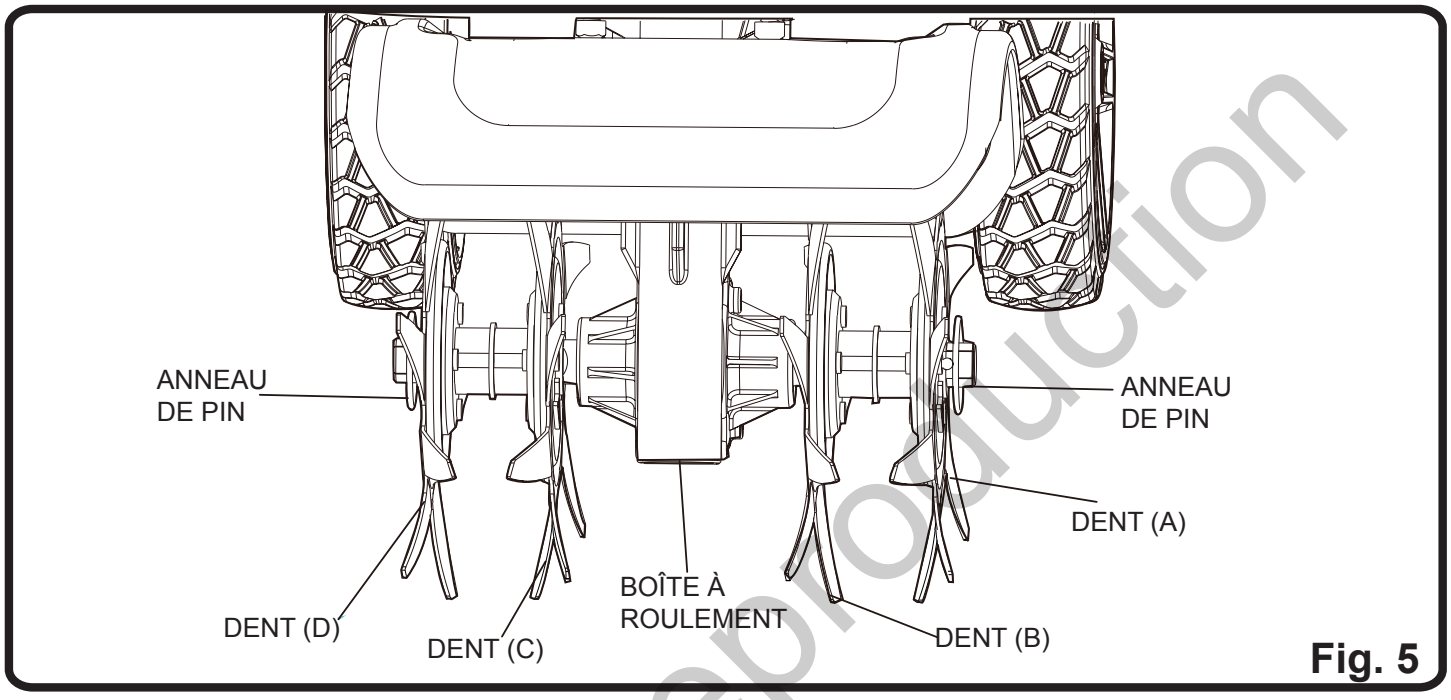

Fig. 5

INSTALAR DOS DIENTES PARA EMBALDOSAR UN AREA ESTRECHA *(Voir figure 6)*

1. Installez la fourche (B) sur l'axe, puis installez la fourche (C) sur l'autre côté de l'axe.
2. Insérez les goupilles d'attelage dans les orifices afin de sécuriser les fourches dans l'axe des fourches.

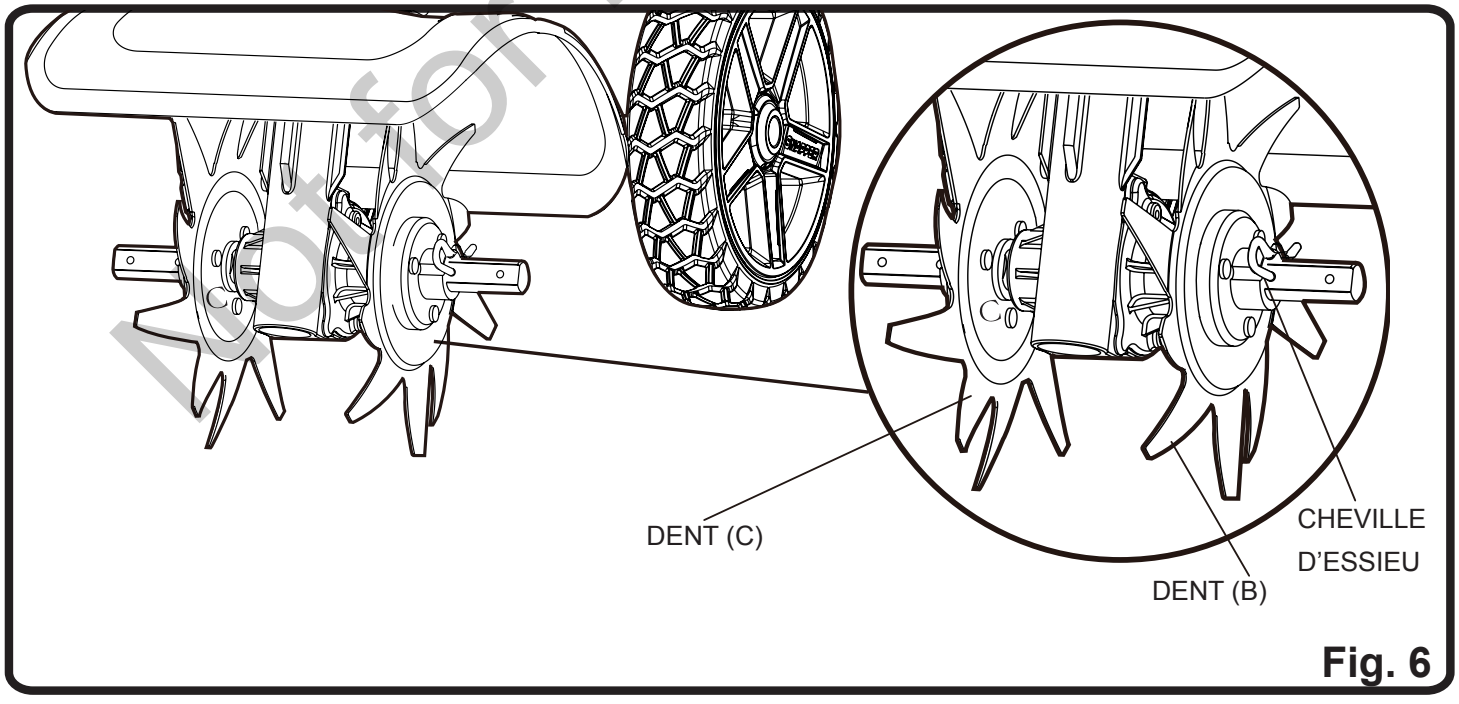

Fig. 6

Not for Reproduction

⚠ A V E R T I S S E M E N T

N’approchez pas les vêtements, les mains, les pieds ou toute partie du corps des couteaux en rotation et des autres pièces mobiles. Les couteaux commencent à tourner dès que la détente de l’interrupteur est actionnée et tournent tant que la détente n’est pas relâchée. Tout contact avec les couteaux pourrait causer de graves blessures.

MISE EN PLACE DU PACK BATTERIE *(Voir figure 7)*

1. Alignez la batterie (1) avec la rainure située sur la cavité du motoculteur.
2. Tenez l'outil.
3. Insérez la batterie dans l’ouverture de la batterie jusqu’à ce que le bouton de verrouillage (2) puisse se verrouiller. Vous devriez entendre un « clic ».

RETRAIT DU PACK BATTERIE *(Voir figure 7)*

1. Appuyez sur le bouton d’éjection de la batterie (2). Ceci éjectera légèrement la batterie (1) hors de la tondeuse.
2. Tenez l'outil. Sortez la batterie (1) de l'outil.

*REMARQUE : La batterie s’encastre parfaitement dans l’unité afin de prévenir tout accident par chute. Vous devrez peut-*être forcer pour la retirer.

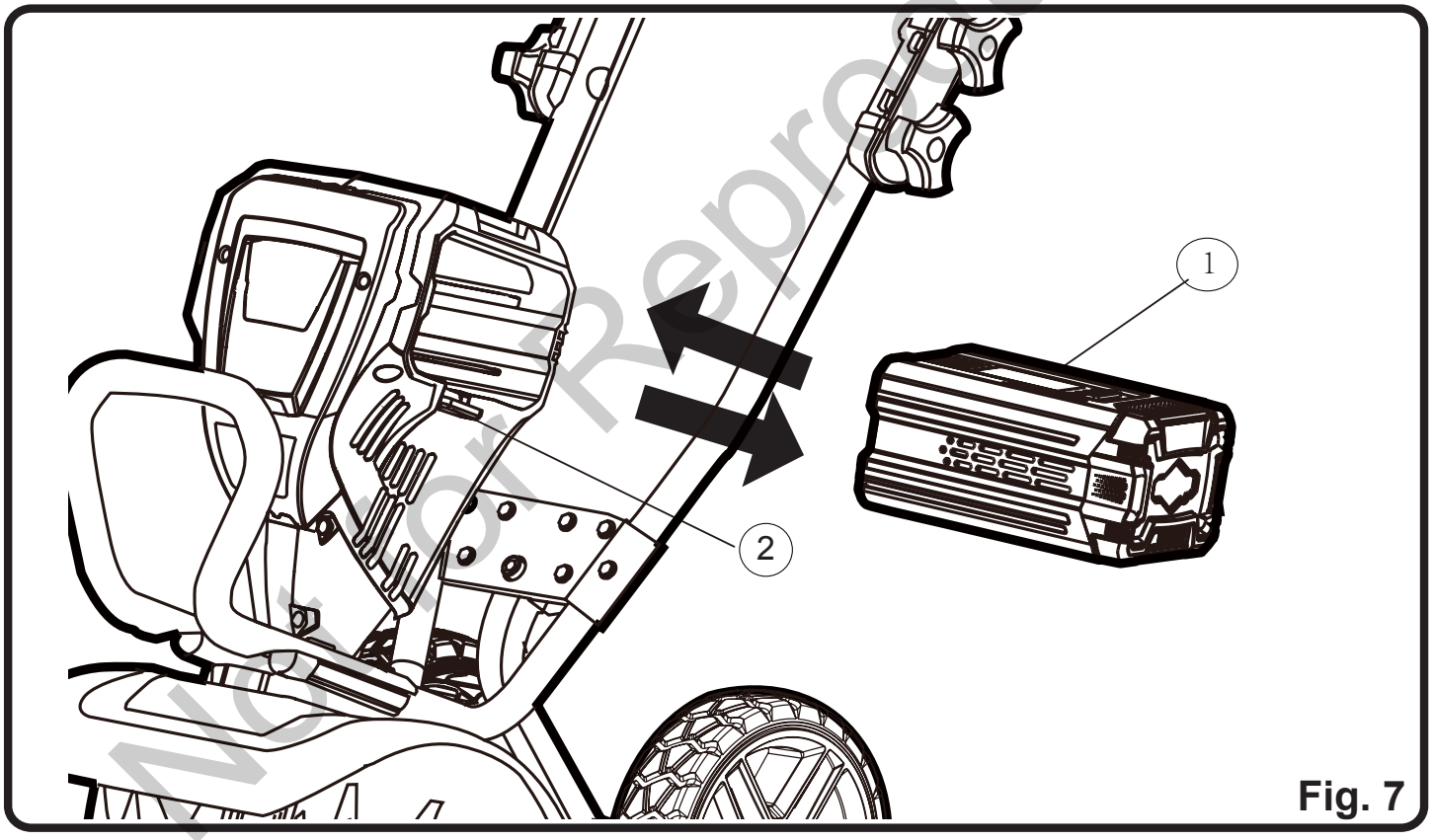

Fig. 7

Not for Reproduction

⚠ A V E R T I S S E M E N T

Ne relâchez pas votre vigilance une fois familiarisé avec votre appareil. N'oubliez jamais qu'il suffi t d'une seconde d'inattention pour vous blesser gravement.

⚠ A V E R T I S S E M E N T

Portez toujours des lunettes de sécurité ou deslunettes de protection équipées de volets latérauxlorsque vous utilisez des outils. Dans le cascontraire, des objets pourraient être projetés versvos yeux et provoquer de graves blessures.

⚠ A V E R T I S S E M E N T

Utilisez seulement les pièces de rechange et les accessoires recommandés par le fabricant. L’utilisation de toute autre pièce peut poser un danger ou endommager l’article.

⚠ A V E R T I S S E M E N T

N'utilisez pas de pièces ou accessoires autres que ceux recommandés par le fabricant pour cet appareil. L'utilisation de pièces ou accessoires non recommandés peut entraîner des risques de blessures graves.

Avant chaque usage, vérifiez le produit entier pour les pièces endommagées, manquantes ou desserrées, tels que les vis, écrous, boulons, capuchons, etc. Serrez fermement tous les agrafes et capuchons et n’opérez pas ce produit jusqu’à ce que les pièces manquantes ou endommagées soient remplacées.

POUR DÉMARRER LA MOTOBÊCHE *(Voir figure 8)*

1. Insérez la batterie dans l'unité jusqu'à ce que celle-ci s'enclenche fermement dans le logement de la batterie.
2. Relâchez le bouton de déverrouillage et tirez sur la poignée de commande vers le haut, dans le sens de la poignée, pour démarrer la rotation. Relâchez le bouton de déverrouillage tout en tenant la poignée de commande pour poursuivre l'utilisation de l'outil.

ARRÊTER LA MOTOBÊCHE *(Voir figure 8)*

1. Pour arrêter le motoculteur, relâchez la gâchette-interrupteur.

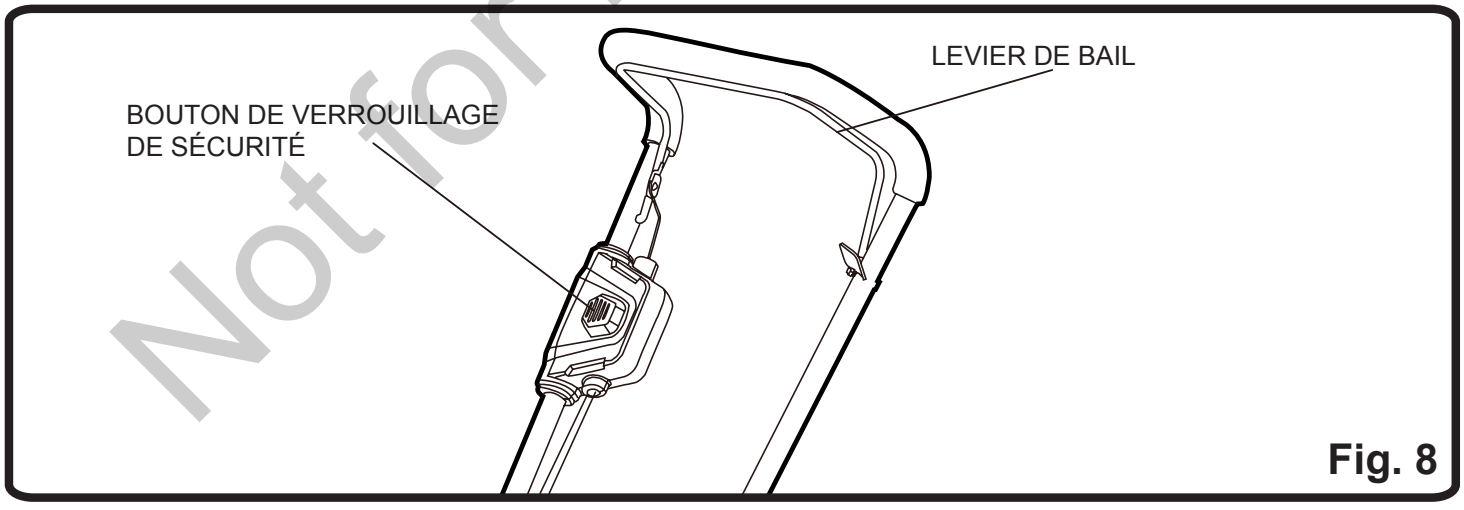

Fig. 8

Not for Reproduction

GÉNÉRALITÉS SUR LE LABOURAGE

Le labourage peu profond (moins de 2 po [5 cm] de profondeur) est utile pour perturber les mauvaises herbes et aérer le sol sans endommager les racines des plantes voisines. Le labourage peu profond doit être effectué souvent pour empêcher les mauvaises herbes de devenir longues et de s'emmêler dans les dents de la motobêche.

1. Une fois l'assemblage des roues correctement installé à la position de profondeur désirée, poussez la motobêche sur ses roues à la zone de travail.
2. Installez la batterie.
3. Placez-vous derrière la motobêche, avec les dents sur le sol et assurez-vous que la zone de travail est propre et exempte de tout obstacle.
4. Démarrez la motobêche.

REMARQUE: Il se peut que vous deviez labourer en effectuant plusieurs passages sur le même chemin pour atteindre la profondeur désirée. N'essayez pas de creuser trop profondément lors de la première passe. Si la motobêche saute, laissez-la se déplacer vers l'avant à une vitesse légèrement plus rapide. Afin de creuser plus profondément, soulevez la poignée en poussant la partie avant plus fortement dans le sol. Poussez la poignée vers le bas tout en tirant l'appareil vers vous pour un labourage peu profond. Si la motobêche ne se déplace pas et creuse à un même endroit, essayez de basculer d'un côté à l'autre afin de la faire déplacer vers l'avant à nouveau. Si le sol est très dur, arrosez-le pendant quelques jours avant de labourer. Évitez de travailler un sol mouillé ou détrempé. Attendez un jour ou deux après de fortes pluies pour permettre au sol de sécher.

IMPORTANT: Si de mauvaises herbes, des racines, des vignes et d'autres plantes sont recueillies au bas de la motobêche, il est important d'arrêter la motobêche. Débranchez de la source d'alimentation et nettoyez les dents à l'aide d'un tournevis ou tout autre objet qui peut aider à éliminer les débris. Si nécessaire, enlevez les dents pour démêler les débris de l'arbre et des dents.

- N'essayez pas de cultiver de la tourbe dans le sol. Retirez plutôt la tourbe en utilisant une pelle.
- Retirez les pierres te les racines avant le labourage afin de ne pas endommager le motoculteur.

Not for Reproduction

PROCÉDURE DE CHARGE

REMARQUE: La batterie n'est pas livrée totalement chargée. Il est recommandé de la recharger totalement avant utilisation pour lui assurer une autonomie maximale. Cette batterie lithium-ion est exempte d'effet mémoire et peut être rechargée à tout moment.

Chargement à faible tension:

Si la batterie a été stockée à faible charge ou sans charge pour une longue durée de temps, le chargeur entre dans le mode de reprise qui prend 20 heures pour une charge complète de la batterie. Ceci augment la vie de la batterie. Une fois elle est chargée complètement, la charge prochaine reprend le chargement standard.

1. Branchez le chargeur dans une prise secteur.
2. Insérez le pack batterie dans le chargeur.

Ce chargeur est équipé d'un dispositif de diagnostique. Les Voyants LED de Charge s'allumeront dans un ordre particulier pour vous renseigner sur l'état de la batterie. Leur comportement est le suivant :

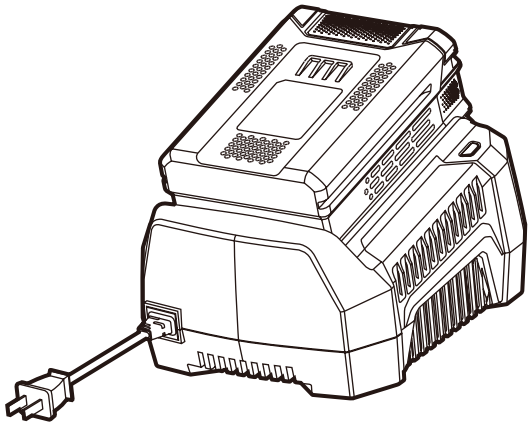

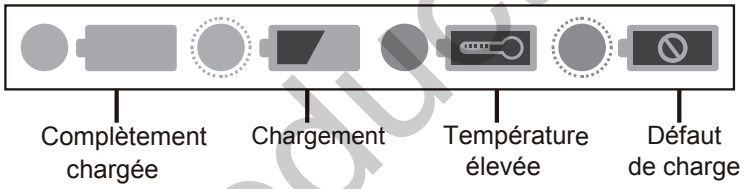

ÉTAT DES DEL	DESCRIPTION
Vert clignotant	Chargement
Vert continu	Complètement chargée
Rouge continu	Température élevée
Rouge clignotant	Défaut de charge

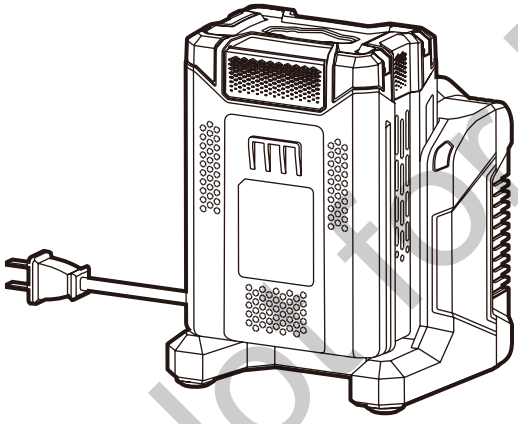

Indication de défectuosité:

Lorsque la pile est insérée dans le chargeur et que les DEL clignotent en rouge, retirez la pile du chargeur pendant une minute puis insérez-la de nouveau. Si les DEL clignotent en vert, cela signifie que la pile est en cours de chargement normal. Si les DEL clignotent encore en rouge, retirez la pile et débranchez le chargeur à nouveau. Attendez une minute puis rebranchez le chargeur et réinsérez la pile. Si les DEL clignotent en vert, cela signifie que la pile est en cours de chargement normal. Si les DEL clignotent toujours en rouge, la pile est défectueuse et doit être remplacée.

Not for Reproduction

MONTAGE DU CHARGEUR

1. Ce chargeur peut être installé au mur au moyen de #8 vis (non incluses).
2. Repérez l'endroit où vous désirez effectuer le montage mural du chargeur.
3. Si l'endroit choisi comporte des montants de bois, utilisez 2 vis à bois (non incluses).
4. Percez deux trous dans le centre, avec une distance de 11,43 cm entre chaque trou et assurezvous qu'ils sont alignés verticalement.
5. Si la pose se fait sur des cloisons sèches, utilisez des ancrages pour le mur (non inclus) et des vis pour maintenir solidement en place le chargeur.
6. Cette unité doit être correctement orientée lorsque utilisée sur une surface verticale, elle peut également être utilisée sur le sol.

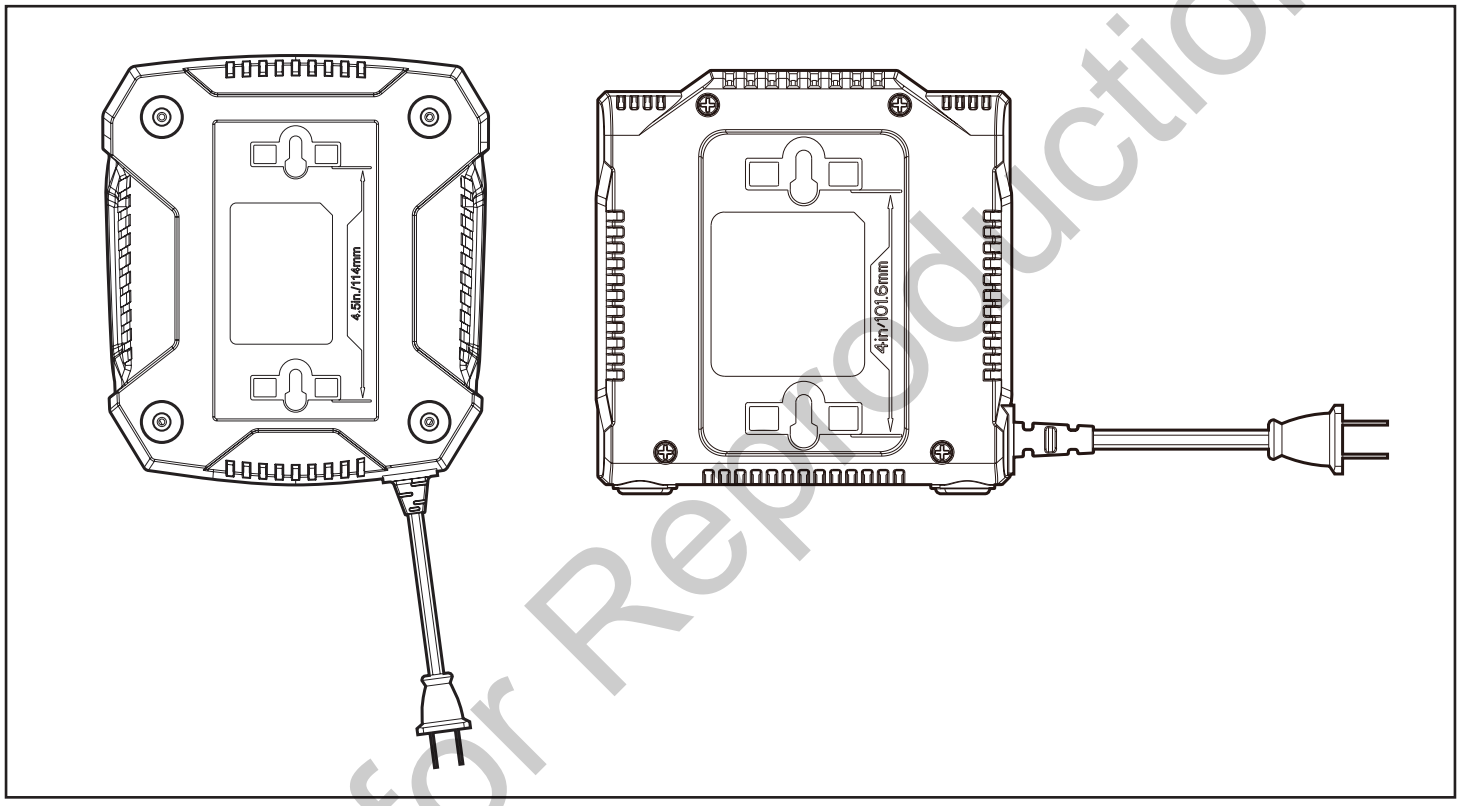

REMARQUE: Si vous prévoyez ne pas utiliser la pile et le chargeur durant une longue période, débranchez le cordon d'alimentation.

Not for Reproduction

⚠ A V E R T I S S E M E N T

N’effectuez les réparations qu’en utilisant des pièces détachées identiques. L’utilisation de toute autre pièce détachée représente un danger et peut causer des dommages matériels.

⚠ A V E R T I S S E M E N T

Portez toujours un masque oculaire ou des lunettes de protection à volets latéraux lorsque vous soulevez de la poussière. Si l’opération génère des poussières, portez également un masque anti-poussières.

⚠ A V E R T I S S E M E N T

Pour éviter de graves blessures, retirez toujours le pack batterie de l’outil lorsque vous le nettoyez ou que vous effectuez une quelconque opération d’entretien.

AUSTAUSCH DES STROMKABELS

Falls ein Ersatz des Stromkabels notwendig ist, muss das von dem autorisierten Kundendienst durchgeführt werde um ein Sicherheitsrisiko zu vermeiden.

⚠ A V E R T I S S E M E N T

Ne laissez jamais du liquide de frein, de l’essence, des produits à base de pétrole, des huiles pénétrantes, etc. entrer en contact avec les parties en plastique. Les produits chimiques peuvent endommager, affaiblir ou détruire les plastiques, ce qui pourrait entraîner de graves blessures.

STOCKAGE DU MOTOCULTEUR

Les opérations suivantes doivent être effectuées avant de remiser l’appareil pour la saison.

- Retirez la terre, les herbes, et autres matières de l’ensemble de l’appareil.
- Passez un chiffon imbibé d’huile sur les fraises ou vaporisez-les avec un produit au silicone pour les empêcher de rouiller.
- Graissez le câble de la gâchette-interrupteur et toutes les parties mobiles visibles. Ne retirez pas le carter moteur.
- Commandez de nouvelles pièces pour remplacer celles qui sont usées ou endommagées.
- Stockez l’appareil en position droite, en un lieu propre et sec. Stockez l’appareil guidon déplié, ou desserrez les boutons et repliez le guidon. Prenez garde de ne pas pincer le câble de la gâchette-interrupteur lorsque vous repliez le guidon.

PRÉPARATION À L'UTILISATION APRÈS UNE PÉRIODE DE RANGEMENT

Il convient de respecter la procédure ci-après avant d'utiliser le motoculteur après une période de rangement.

- Dépliez la poignée en position droite puis fixez-la à l'aide des boutons de la poignée de serrage. Ne laissez pas le câble de la poignée de commande se prendre lors de la levée de la poignée.
- Suivez la procédure suivante pour redémarrer le motoculteur.

Not for Reproduction

MISE AU REBUT DE LA BATTERIE SANS DANGER POUR L'ENVIRONNEMENT

Les cellules du bloc-batterie de cet outil comportent la ou les matières toxiques et corrosives suivantes : le LITHIUM-ION, une matière toxique.

⚠ A V E R T I S S E M E N T

Aoutes les substances toxiques doivent être éliminées d'une manière permettant d'éviter la contamination de l'environnement. Avant d'éliminer les batteries au lithium-ion endommagées ou usées, communiquez avec le service d'élimination des déchets ou l'agence pour la protection de l'environnement de votre région afin d'obtenir des renseignements et des instructions précises. Apportez les batteries à un centre local de recyclage ou d'élimination où le traitement des batteries est autorisé. Si la batterie est fendue ou brisée, ne la chargez pas et ne l'utilisez pas, et ce, qu'elle présente une fuite ou non. Éliminez-la et remplacez-la par une nouvelle batterie. NE TENTEZ PAS DE RÉPARER LA BATTERIE!

Suivez les consignes suivantes pour éviter les blessures, les risques d'incendie, d'explosion et de choc électrique, ainsi que les dommages causés à l'environnement:

- Couvrez les bornes de la batterie à l'aide d'un ruban adhésif très résistant.
- Ne tentez pas de retirer ou de détruire les composants de la batterie.
- Ne tentez pas d'ouvrir la batterie.
- Les électrolytes rejetés lors d'une fuite sont corrosifs et toxiques. Évitez tout contact de la solution avec les yeux et la peau et ne l'avalez pas.
- Ne jetez pas les batteries avec vos ordures ménagères.
- N'INCINÉREZ PAS les batteries.
- NE PLACEZ PAS les batteries de façon à ce qu'elles se retrouvent dans un site d'enfouissement ou dans les déchets solides recueillis par la municipalité.
- Apportez les batteries à un centre de recyclage ou d'élimination certifié.

Not for Reproduction

PROBLÈME	CAUSE POSSIBLE	SOLUTION
Le moteur ne démarre pas lorsque vous appuyez sur la gâchetteinterrupteur.	La batterie n'est pas bien en place.	Pour verrouiller le pack batterie, assurezvous que les loquets de chaque côté de la batterie s'emboîtent bien en place.
	La protection contre la surcharge du motoculteur est déclenchée.	Attendez env. 4 minutes, ensuite démarrez l'outil en suivant la procédure précédente.
Le moteur fonctionne, mais les fraises ne tournent pas.	Transmission endommagée.	Apportez l’appareil à un réparateur agréé.

Not for Reproduction

GARANTIE LIMITÉE

Briggs & Stratton garantit la réparation ou le remplacement gratuit, pendant la période de garantie spécifiée ci-dessous, de toute pièce présentant des vices de matériaux ou de fabrication. Les frais de transport du produit à réparer ou remplacer seront, dans le cadre de cette garantie, réglés par l'acheteur. Cette garantie court sur les périodes énoncées ci-dessous et est assujettie aux conditions énoncées ci-dessous. Pour trouver le distributeur autorisé le plus proche afin d'obtenir les services couverts par la garantie, veuillez consulter notre carte de localisation de distributeur sur www.SNAPPER.com. L'acheteur doit contacter le distributeur autorisé, puis lui apporter le produit à des fins d'inspection et de test.

Il n'y a pas d'autre garantie expresse. Les garanties implicites, y compris celles de qualité marchande et d'adaptation à un emploi particulier, sont limitées à une année à partir de la date d'acquisition ou conformément à ce qui est prévu par la loi. La responsabilité pour les dommages consécutifs ou indirects est exclue dans la mesure où l'exclusion est prévue par la loi. Certains états ou pays ne permettent pas les limitations de durée de la garantie implicite. Certains états ou pays n'autorisent pas l'exclusion ou la limitation des dommages consécutifs ou indirects. Dans ce cas, la limitation ci-dessus ne s'applique pas à votre cas. La présente garantie vous offre des droits juridiques spécifiques et il se peut que vous ayez d'autres droits qui varient d'une juridiction à une autre, ou d'un pays à un autre.**

PÉRIODE DE GARANTIE

	Usage privé	Usage professionnel
Equipment	60 mois	90 jours
Batterie et chargeur de batterie	24 mois	Aucun

** En Australie - Nos produits sont livrés avec des garanties qui ne peuvent pas être exclues d'après les droits de la consommation australiens. Vous pouvez obtenir un remplacement ou un remboursement en cas de défaillance majeure ou en compensation de toute perte ou de tout dommage survenu dans le cadre des conditions raisonnablement prévisibles d'utilisation du produit. Vous pouvez également bénéficier de la réparation ou du remplacement des produits si la qualité de ces derniers n'est pas acceptable et si le défaut n'entraîne pas de défaillance majeure. Pour trouver le distributeur autorisé le plus proche afin d'obtenir les services couverts par la garantie, veuillez consulter notre carte de localisation de distributeur sur [insérer l'adresse du site Web], composer le 1300 274 447, ou envoyer une demande par voie électronique à l'adresse salesenquires@briggsandstratton.com.au, Briggs & Stratton Australia Pty Ltd, 1 Moorebank Avenue, NSW, Australie, 2170.

La période de garantie commence à la date de l'achat par l'acheteur au détail ou commercial, initial. « Utilisation grand public » fait référence à un emploi dans une résidence individuelle par un particulier. « Utilisation commerciale » indique toutes les autres utilisations possibles, y compris commerciales, créatrices de revenus ou locatives. Une fois l'équipement utilisé à des fins commerciales, il est considéré comme un produit d'utilisation commerciale dans le cadre de cette garantie.

Afin d'assurer une couverture totale et rapide de la garantie, enregistrez votre produit sur le site Web indiqué ci-dessus ou sur www.onlineproductregistration.com.

Conservez votre reçu d'achat comme preuve. Si vous n'avez pas de preuve de la date de l'achat initial au moment de la demande d'un service en vertu de la garantie, la date de fabrication du produit sera utilisée pour déterminer la période de garantie. L'enregistrement du produit n'est pas requis pour obtenir un service en vertu de la garantie pour les produits Briggs & Stratton.

AU SUJET DE LA GARANTIE

Un service en vertu de la garantie n'est disponible que par l'intermédiaire des distributeurs autorisés Snapper. Parfois, les demandes de réparations dans le cadre de la garantie peuvent ne pas être pertinentes. La présente garantie couvre uniquement les vices de matériaux ou de fabrication. Elle ne couvre pas les dommages causés par une utilisation inappropriée ou abusive, un entretien ou une réparation inapproprié, ou l'usure normale.

Utilisation inappropriée ou emploi abusif – L'emploi approprié comme il est prévu pour ce produit est décrit dans le mode d'emploi. L'utilisation du produit d'une façon non décrite dans le manuel d'utilisation ou l'emploi du produit après qu'il a été endommagé a pour effet d'annuler la garantie. Vous ne pourrez vous prévaloir de la garantie si le numéro de série du produit a été retiré, si le produit a été modifié d'une manière quelconque ou s'il présente des preuves d'utilisation abusive, telles que des marques de coups ou de corrosion par l'eau ou des produits chimiques.

Not for Reproduction

Réparation ou entretien inapproprié – Ce produit doit être entretenu selon les procédures et les programmes d'entretien décrits dans le manuel de l'utilisateur. En outre, il doit être dépanné ou réparé en utilisant des pièces d'origine Briggs & Stratton ou des pièces équivalentes. Les dommages causés par un manque d'entretien ou l'utilisation de pièces n'étant pas d'origine, ne sont pas couverts par la garantie.

Usure normale – Comme tous les appareils mécaniques, votre machine est sujette à l'usure même en cas d'entretien approprié. Cette garantie ne couvre pas la réparation de pièces ou d'équipements usés par un usage normal. Les articles d'entretien et d'usure, tels que filtres, courroies, lames et plaquettes de freins (les plaquettes de frein moteur sont couvertes) ne sont pas couverts par la garantie, uniquement en raison de leur caractéristique d'usure, à moins que la cause ne soit due à des vices de matériaux ou de fabrication.

Autres exclusions – Cette garantie ne couvre pas les dégâts dus à des accidents, des abus, des modifications, des altérations ou un entretien incorrect, ni les détériorations provoquées par le gel ou par une agression chimique. Les pièces ou accessoires rattachés ne faisant pas partie du conditionnement d'origine du produit ne sont également pas couverts. Cette garantie ne comporte pas les moteurs ou équipement de démonstration, usagés, d'occasion ou remis à neuf. Cette garantie ne couvre pas les détériorations provoquées par des catastrophes naturelles ou autres cas de force majeure dépassant le contrôle des fabricants.

Not for Reproduction

Not for Reproduction

Briggs & Stratton Corporation
P.O. Box 702
Milwaukee, WI 53201

SERVICE D'ASSISTANCE TÉLÉPHONIQUE SANS FRAIS:
1-800-317-7833

3880011667 Rev: 00 (07-03-17)

Cultivador sin escobillas 82V 10”
1696869 (SXDC82)

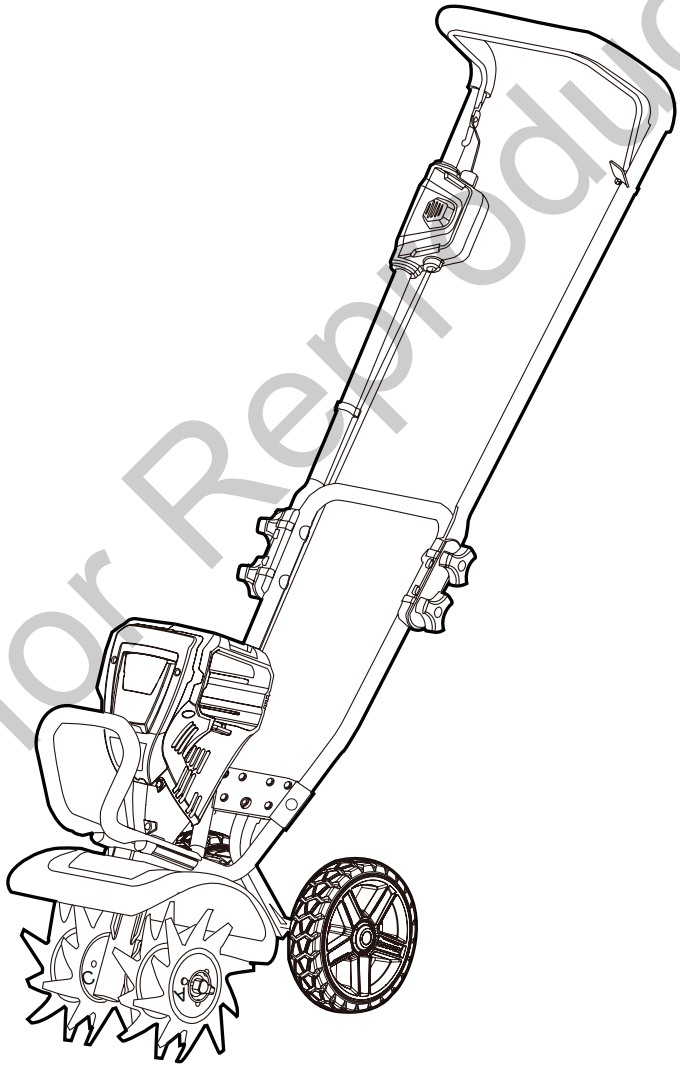

Not for Reproduction

Manual Del Propietario

LÍNEA GRATUITA LÍNEA DE AYUDA: 1-800-317-7833

www.snapper.com

⚠ Leer todas las normas de seguridad y las instrucciones cuidadosaantes de utilizar esta herramienta.

ÍNDICE

Especificaciones del producto 2
Información sobre seguridad 3
Símbolos 5
Funciones y controles 6
Instrucciones de ensamblado 7
Instrucciones de uso 12
Mantenimiento de la batería y el cargador 15
Mantenimiento 17
Eliminación de la batería que no daña el medio ambiente 18
Solución de problemas 19
Garantía Limitada 20

ESPECIFICACIONES DEL PRODUCTO

CULTIVADOR SIN ESCOBILLAS 82V 10”

Tipo ..... Sin cable, a pilas
Motor ..... 82V Inalámbrico
Velocidad sin carga ..... 170 RPM ± 5%
Ruta de cultivo ..... 10 in. (25 cm)
Velocidad de dientes ..... 1700 golpes por minuto
Peso aproximado (sin batería) ..... 13.7 kg (30.2 libras)
Tiempo de carga ..... 30 minutes

Exención de responsabilidad: *El voltaje inicial máximo de la batería (medido sin carga de trabajo) es de 82 voltios. Es voltaje nominal es de 72.

Not for Reproduction

INFORMACIÓN SOBRE SEGURIDAD

⚠ A D V E R T E N C I A

Lea y comprenda todas las instrucciones. El incumplimiento de las instrucciones señaladas abajo puede causar descargas eléctricas, incendios y lesiones serias.

Guarde este manual para referencia futura.

- Al dar servicio a la cultivadora, sólo utilice piezas de repuesto idénticas. El empleo de piezas no autorizadas puede significar un riesgo de lesiones serias al usuario, o de daños físicos al producto.
- Lleve siempre puestas las gafas de seguridad con pantallas laterales en conformidad con la norma ANSI Z87.—1 Las gafas comunes no le protegerán de los impactos. NO son anteojos de seguridad. Siguiendo esta regla se reduce el riesgo de lesiones en los ojos. Use la mascarilla si la operación es polvorienta.
- Evite entornos peligroso — No exponga No exponga la cultivadora a la lluvia ni la coloque en lugares húmedos o mojados. La introducción de agua en una cultivadora eléctrica aumenta el riesgo de descargas eléctricas.
- No exponga la unidad a la lluvia ni la use.
- Mantenga a todos los espectadores a 15 m. (50 pies) de distancia por lo menos.
- Al recoger o sostener el aparato no sujete las hojas de corte expuestas ni los filos de corte.
- Evite el arranque involuntario - No lleve el aparato inalámbrico con el dedo en el gatillo Asegúrese de que el interruptor esté apagado al insertar la batería.
- No accione el equipo cuando esté descalzo o al llevar puestas sandalias o calzado liviano similar. Use calzado de seguridad que le proteja sus pies y mejore su postura en superficies resbaladizas.
- No estire demasiado o amplíe el pie estable por el que pasa al utilizar el cultivador.
- Permanezca alerta. Ponga atención a lo que hace. Aplique el sentido común. No utilice la cultivadora cuando esté cansado,enfermo o molesto.
- Guarde en el interior los artefactos que no esté usando. — Mientras no se esté utilizando, la cultivadora debe almacenarse en el interior, en un sitio seco y colóquelo en un sitio alto o cerrado con llave, fuera del alcance de los niños.
- Mantenimiento de herramienta eléctrica - Sustituya el diente en caso de que esté roto, astillado o dañado de cualquier otro modo. Asegúrese de que el diente está correctamente instalado y ajustado. Mantenga el diente cortante afilado y limpia para un mejor rendimiento y reducir el riesgo de lesiones. La inobservancia de esta advertencia puede causar lesiones corporales serias.
- Verifique y tiene piezas dañadas antes de utilizar el cultivador, la cubierta u otra pieza debemirarse minuciosamente para asegurarse de que funcionará bien y realizará su función. Verifique la alineación de las partes móviles y que las mismas no se atoren, verifique también el montaje de las piezas y que no haya piezas rotas, así como cualquier otra condición que pudiera afectar su funcionamiento. Cualquier protección o pieza que esté dañada debe ser adecuadamente reparada o reemplazada en un centro de servicio autorizado, a menos que se indique otra cosa en este manual.
- No cargue la herramienta de batería en la lluvia o en un lugar húmedo o mojado. Si sigue estas indicaciones reducirá el riesgo de descargas eléctricas.
- Quite o desconecte la batería antes del mantenimiento, limpieza o retirada de material del aparato.
- No tire las baterías al fuego, pueden explotar, consulte las normativas locales para ver las instrucciones especiales de eliminación.
- No abra ni rompa la batería, los electrolitos que libera son corrosivos y pueden hacer daño a los ojos y la piel, además de que son tóxicos si se ingieren.
- Tenga cuidado al manipular las baterías para que no se produzca ningún cortocircuito con materiales conductores como anillos, pendientes y pulseras. La batería está hecha de materiales conductivos que pueden sobrecalentarse y causar quemaduras si entran en contacto.
- Vístase de manera adecuada - No use ropa suelta o joyas. Pueden quedar atrapados en las piezas móviles. Se recomienda el uso de guantes de goma y calzado sólido cuando se trabaje al aire libre. Use un protector que cubra el cabello para agarrarlo. Use pantalones largos y resistentes, mangas largas, botas y guantes. Recoja el cabello largo para que quede por encima del nivel de los hombros y evitar así que se enmarañe en cualquier pieza móvil. Evite usar

Not for Reproduction

ropa holgada o joyas que podrían engancharse en las piezas móviles de la máquina o de su motor.

- No fuerce la cultivadora — Utilice la herramienta adecuada para cada tarea. El uso de la herramienta adecuada a la velocidad para la que está diseñada, efectuará el trabajo de mejor y más segura manera.
- Recargue la unidad solamente con el cargador especificado por el fabricante. Podría haber un riesgo de incendio cuando se utilice un cargador con una batería para la que no está diseñado.
- Cuando la batería no está en uso, manténgala alejada de otros objetos metálicos como clips, monedas, llaves, clavos, tornillos u otros objetos metálicos pequeños que puedan crear una conexión desde una terminal a otra. Si se produjese un cortocircuito en los terminales de la batería, éste podría causar quemaduras o un incendio.
- En condiciones abusivas, podría salir expulsado líquido de la batería, por lo que debería evitar el contacto con éste. Si se produce un contacto accidental, enjuáguese las manos con agua. Si el líquido entra en contacto con los ojos, acuda inmediatamente al médico. Si el líquido es expulsado de la batería podría causar irritación o quemaduras.
- No utilice una batería o apartado dañado o modificado. Las baterías dañadas o modificadas pueden comportarse de modo imprevisto que puede causar incendio, explosión o riesgo de lesión.
- No exponga ni las baterías ni el aparato al fuego ni a altas temperaturas. La exposición a temperaturas superiores a 265°F puede provocar una explosión.

⚠ P R E C A U C I Ó N

Utilice solo baterías de repuesto aprobadas, otro tipo de baterías podrían dañar o deteriorar el cultivador. Use solamente baterías Briggs & Stratton BSB2AH82 (2 amp-hora) / BSB4AH82 (4 amp-hora) / BSB5AH82 (5 amp-hora) y el cargador Briggs & Stratton BSSC82 / BSRC82.

⚠ A D V E R T E N C I A (P R O P O S I T I O N 6 5)

Este producto contiene un producto químico conocido en el Estado de California por: producir cáncer, malformaciones de nacimiento/ anomalías congénitas u otros daños reproductivos.

Algo del polvo provocado por las lijas, sierras, trituradoras y taladros eléctricos, y otras actividades de construcción Contiene químicos reconocidos como causantes de cáncer y defectos congénitos u otros daños en el aparato reproductivo. Algunos ejemplos de estos químicos son: plomo de pinturas con base de plomo:

- plomo de pinturas con base de plomo,
- sílice cristalina de ladrillos, cemento y otros productos de mampostería, arsénico y
- Cromo de madera tratada con químicos.

El riesgo que corre a la exposición de estos químicos varía dependiendo de la frecuencia con que realiza estos tipos de trabajos. Para reducir la exposición a estos químicos: trabaje en un área bien ventilada y con el equipamiento de seguridad aprobado, como por ejemplo máscaras especialmente diseñadas para filtrar laspartículas microscópicas.

Not for Reproduction

GUARDAR ESTAS INSTRUCCIONES

SÍMBOLOS

Algunos de los siguientes símbolos pueden ser usados en este producto. Obsérvelos y aprenda su signifi cado. Una correcta interpretación de estos símbolos le permitirá utilizar el producto mejor y de una forma más segura.

SÍMBOLO	NOM	DENOMINACIÓN/EXPLICACIÓN
V	Voltios	Voltaje
A	Amperios	Corriente
Hz	Hertz	Frecuencia (ciclos por segundo)
W	Vatios	Potencia electrica
min	Minutos	Tiempo
⎓	Corriente directa	Tipo o característica de la corriente
	Moje Condiciones Ponen sobre aviso	No exponga la unidad a la lluvia ni la use en lugares húmedos.
	Lea el manual del operador	Para reducir el riesgo de lesiones, el usuario debe leer y comprender el manual del operador antes de usar este producto.
	Alerta de seguridad	Indica un peligro posible de lesiones personales.
	Mantenga alejados a los espectadores	Mantenga a todos los espectadores a 15 m. (50 pies) de distancia por lo menos.
	Protección par a los ojos	Cuando utilice herramientas, póngase siempre gafas de seguridad o anteojos protectores con protección lateral.
	Peligro de corte	Mantenga los pies y las manos alejados de las aspas.

Las siguientes palabras de señalización y sus significados tienen el objeto de explicar los niveles de riesgo relacionados con este producto

SÍMBOLO	AVISO	SIGNIFICADO
	PELIGRO	Indica situaciones inminentemente peligrosas que, si no se evitan, resultan en la muerte o en lesiones serias.
	ADVERTENCIA	Indica situaciones potencialmente peligrosas que, si no se evitan, podrían resultar en la muerte o en lesiones serias.
	PRECAUCIÓN	Indica situaciones potencialmente peligrosas que, si no se evitan, podrían resultar en lesiones entre mínimas y moderadas.
	PRECAUCIÓN	(Sin el símbolo de alerta por seguridad) indica una situación que podría resultar en daños a la propiedad.

Not for Reproduction

GUARDAR ESTAS INSTRUCCIONES

FUNCIONES Y CONTROLES

Antes de hacer funcionar su cultivador, lea este manual del operador y las reglas de seguridad. Compare el dibujo de la Fig. 1 con su cultivador para familiarizarse con la ubicación de los distintos controles y sistemas de ajuste. Guarde este manual para usarlo como referencia futura.

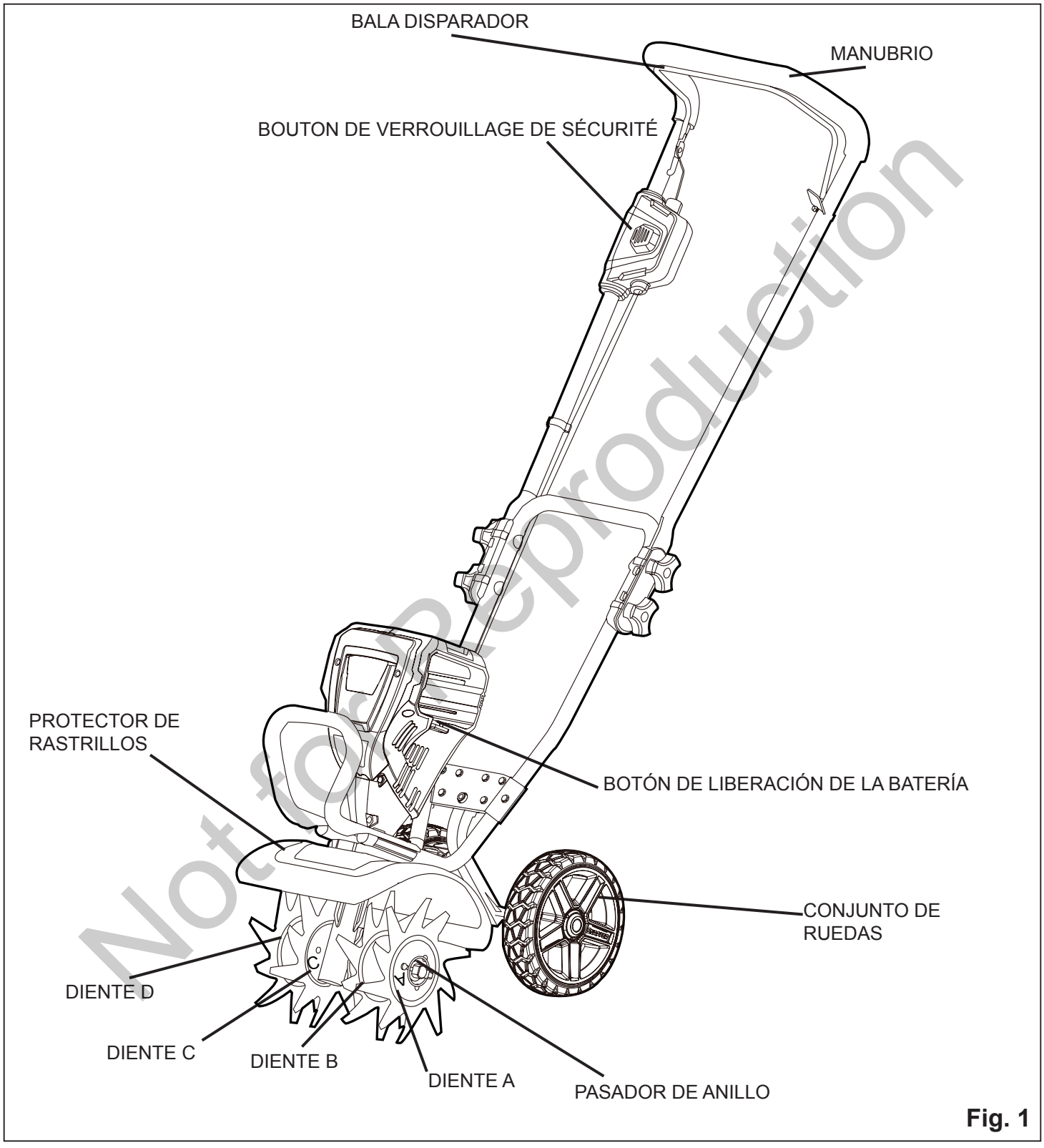

Fig. 1

Not for Reproduction

INSTRUCCIONES DE ENSAMBLADO

DESEMPAQUETADO

- Saque cuidadosamente la herramienta y los accesorios de la caja. Asegúrese de encontrar todos los artículos mencionados en la lista de empaque.
- Revise la herramienta cuidadosamente para asegurarse de que no se quebró o dañó durante el envío.
- No deseche el material de empaque antes de inspeccionar cuidadosamente la herramienta y de hacerla funcionar satisfactoriamente.
- Si hay alguna pieza dañada o faltante, sírvase llamar al 1-800-317-7833 para obtener ayuda.

⚠ A D V E R T E N C I A

Si falta alguna pieza no haga funcionar esta herramienta hasta reemplazar la pieza. No obedecer esta advertencia podría producir lesiones personales graves.

⚠ A D V E R T E N C I A

No tape el tiller en la salida hasta que la asamblea sea completa. El fracaso para obedecer podría tener como resultado comenzar accidental, y la herida personal, grave y posible.

⚠ A D V E R T E N C I A

No trate de modificar esta herramienta ni de crear accesorios no recomendados para ser usados con ella. Tales alteraciones o modificaciones consisten en mal uso y podrían resultar en condiciones peligrosas con posibles consecuencias de lesiones personales graves.

LISTADO DE EMBALAJE

Pieza	Figura	Quantité
Cultivador		1
Manual del operador		1
Conjunto De Ruedas		1
Perilla de la manija		5
Clavijas de sujeción		2
Pasador de anillo		2
fieltro		2
Cerrojo		4
Cerrojo		1
Diente		4

Not for Reproduction

INSTALACIÓN DEL MANUBRIO *(Vea la figura 2)*

1. Alinee los hoyos en el superrior con los hoyos en los asideros más bajos. Inserte los cerrojos (1), y apriételos utilizando las palomillas proporcionados (2).

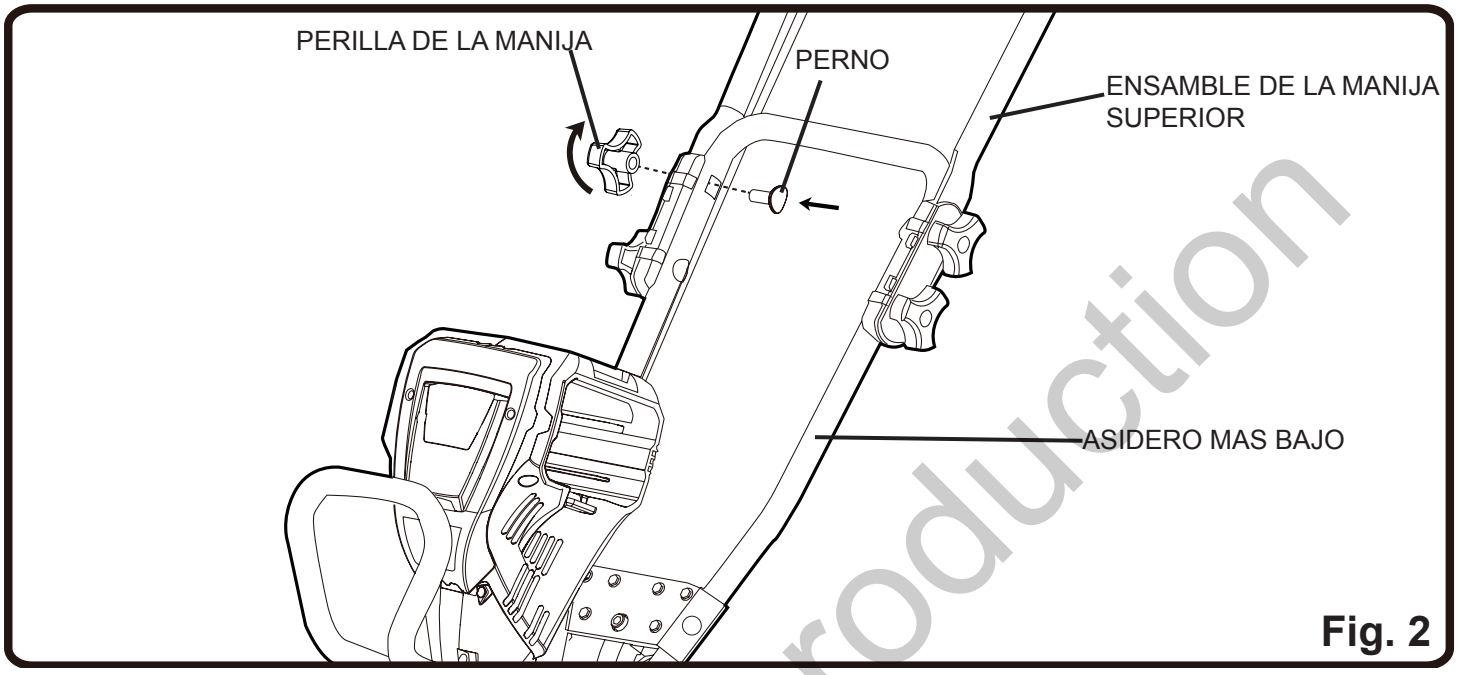

Fig. 2

Not for Reproduction

MONTAJE DEL CONJUNTO DE RUEDA *(Vea la figura 3)*

1. Retire la batería de la unidad.
2. Inserte el ensamble de las ruedas (1) en la varilla de soporte (2).
3. Alinee el orificio del ensamble de la rueda a la ubi cación deseada. Deslice el perno (3) a través del orificio y fije la perilla de sujeción (4) al perno (3).
4. Apriete la perilla de sujeción (4).

Nota: las ruedas se utilizan para controlar la profundidad de la operación. Para ajustar la altura de la máquina cultivadora, mueva el perno a una posición de orificio más alta o baja. Las ruedas se pueden retirar para obtener mayor profundidad de arado.

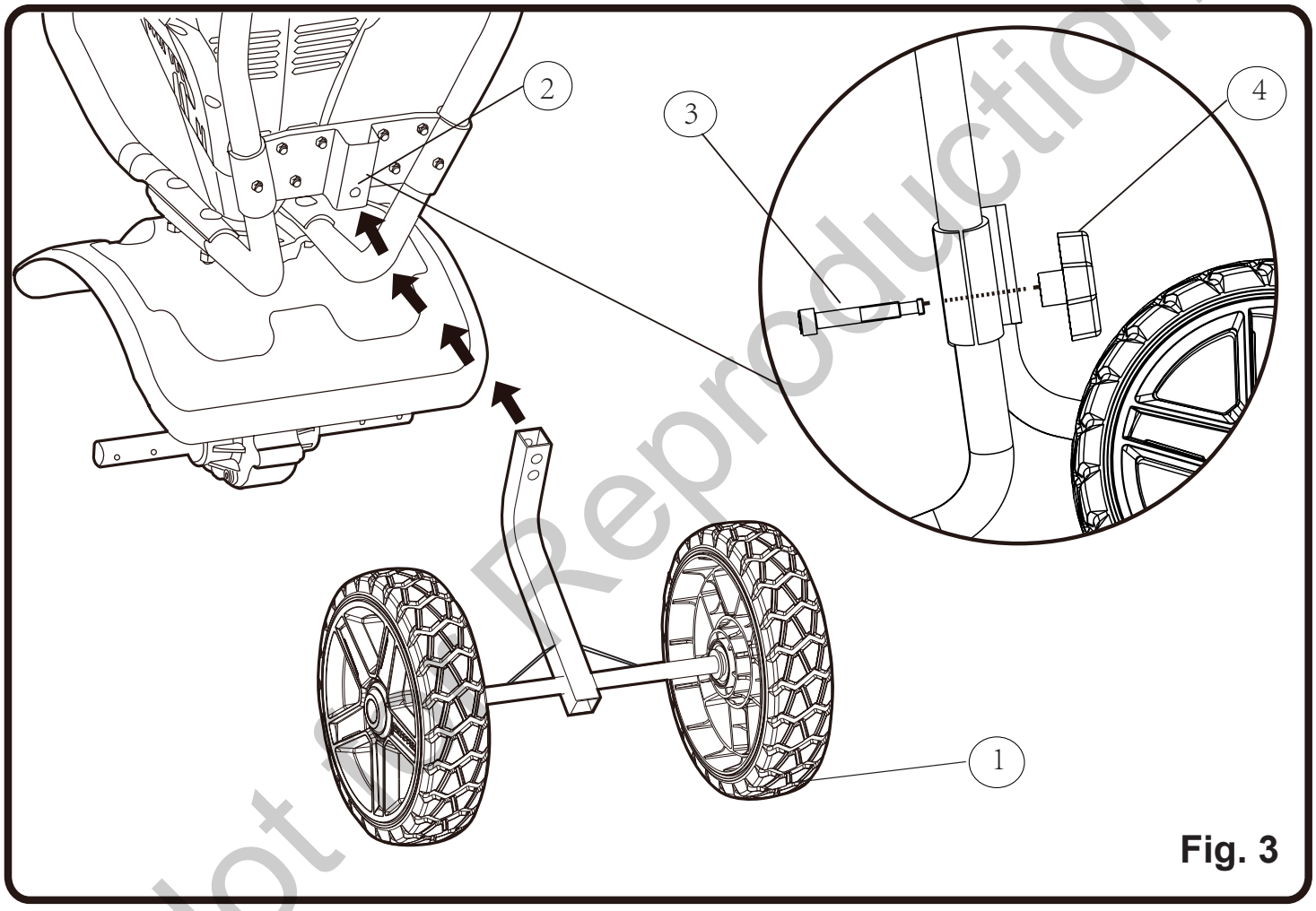

Fig. 3

Not for Reproduction

INSTALACIÓN DE LAS ASPAS *(Vea la figura 4)*

⚠ A D V E R T E N C I A

Para evitar el arranque accidental, el que podría provocar lesiones personales graves, retire siempre el paquete de baterías de la herramienta antes de ensamblar las piezas.

1. Retire la batería de la unidad.
2. Inclínese la unidad atrás en sus ruedas para que descanse firmemente con el manilar en el suelo.

NOTA: El punto de vista de la caja de cambios es desde la parte delantera del motocultor.

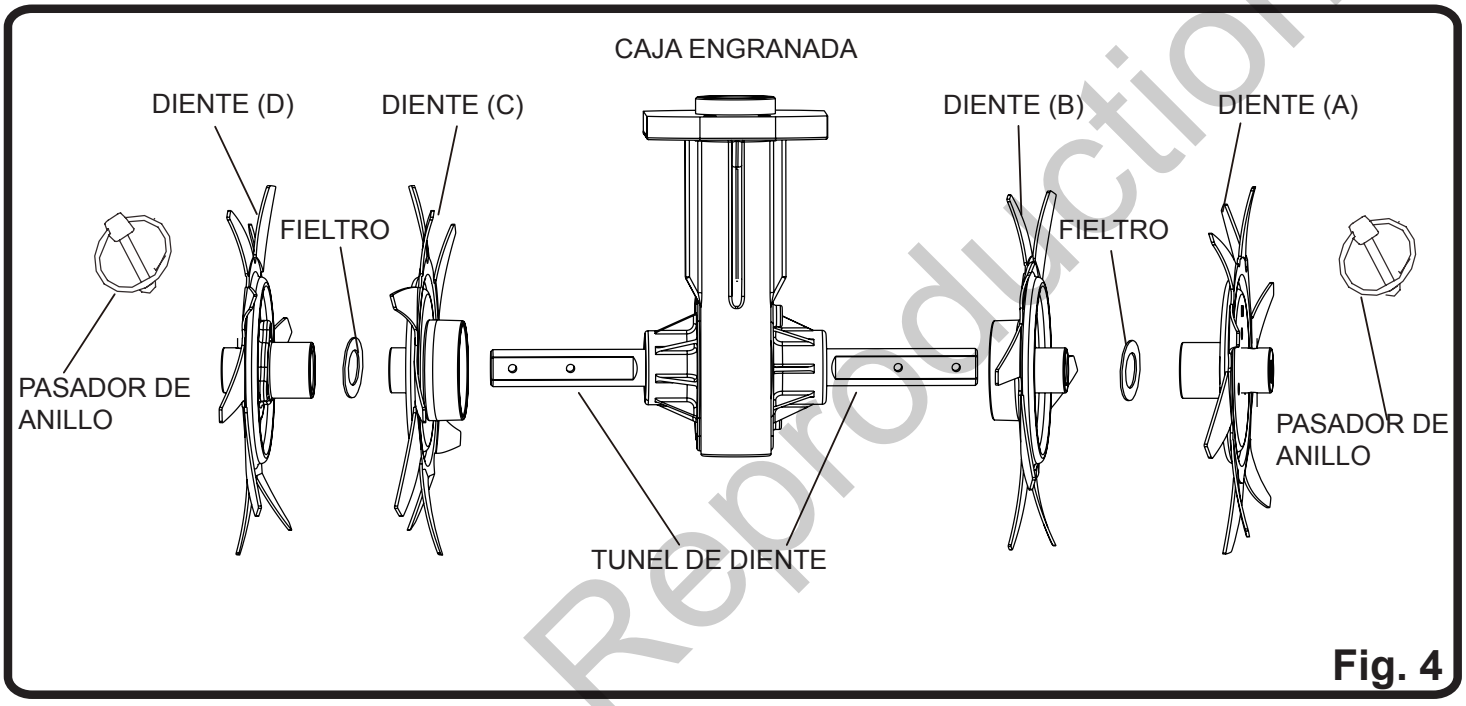

Fig. 4

3. Coloque el aspa (C) en el eje correspondiente, a la izquierda de la caja de engranajes. El lado troquelado del aspa debe quedar orientada en la dirección contraria de donde está la caja de engranajes.
4. Coloque el aspa (B) en el eje, a la derecha de la caja de engranajes. El lado troquelado del aspa debe quedar orientada en la dirección contraria de donde está la caja de engranajes.
5. Coloque una gran fieltro a cada lado del eje de los dientes. Deslice las arandelas para deslizar el resto hasta los dientes interiores.
6. Coloque el aspa exterior estampó (D) en el lado izquierdo del eje. El lado troquelado debe quedar orientado hacia adentro, hacia el aspa (C).
7. Coloque el aspa exterior estampó (A) en el lado derecho del eje. El lado troquelado debe quedar orientado hacia adentro, hacia el aspa (B).
8. Para asegurar los dientes al eje de los dientes, inserte el pasador de anillo en los orificios ubicados a cada lado del eje de los dientes..

Not for Reproduction

LOS DIENTES INSTALARON CORRECTAMENTE *(Vea la figura 5)*

NOTA: cuando los dientes estén correctamente instalados, la ranura de los dientes debe estar alineada, y el borde angular de las cuchillas de los dientes debe apuntar hacia el suelo. Cuándo los dientes son instalados correctamente, la flauta en los dientes debe formación, y la orila angulada de las hojas de diente debe señalar hacia el suelo. La flecha direccional que es demostrada en cada diente debe señalar hacia la frente.

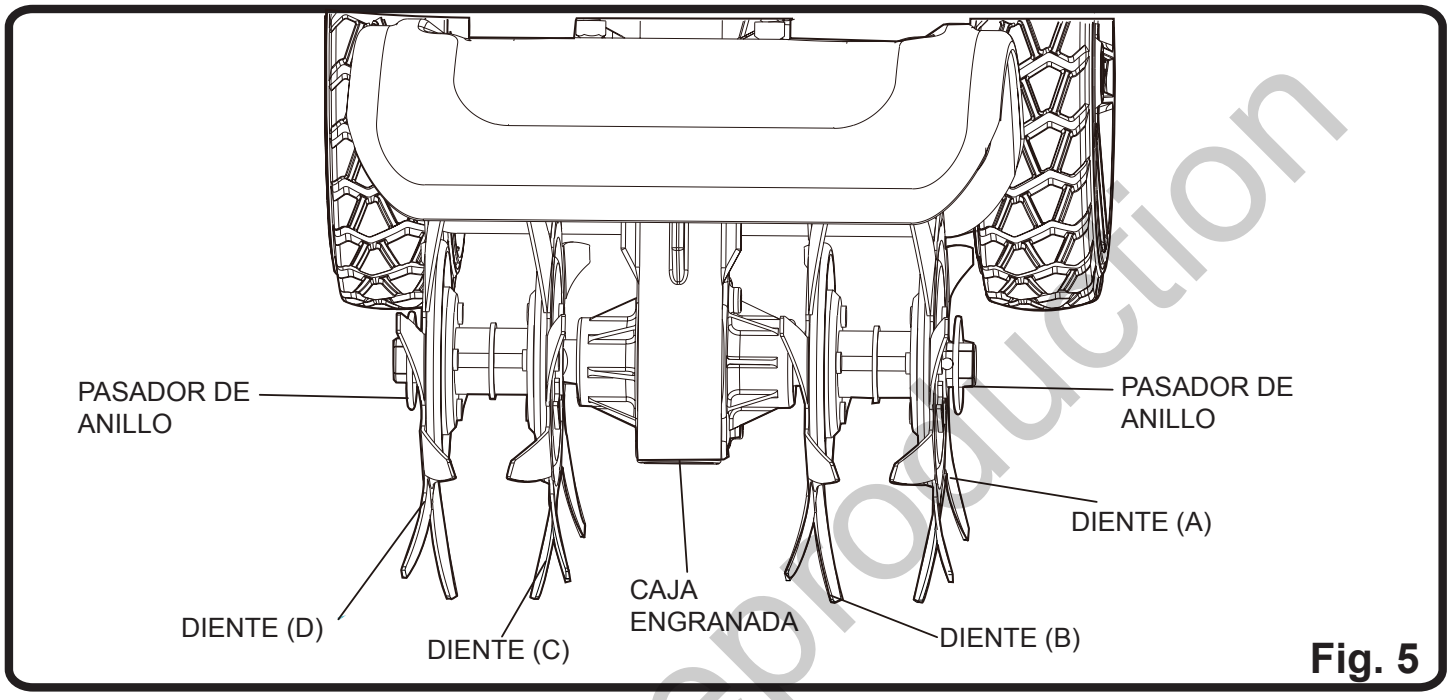

Fig. 5

INSTALAR DOS DIENTES PARA EMBALDOSAR UN AREA ESTRECHA *(Vea la figura 6)*

1. Coloque diente (B) en el túnel, y diente de lugar (C) en el otro túnel de lado.
2. Inserte el ata alfiler los hoyos para asegurar los dientes al túnel del diente.

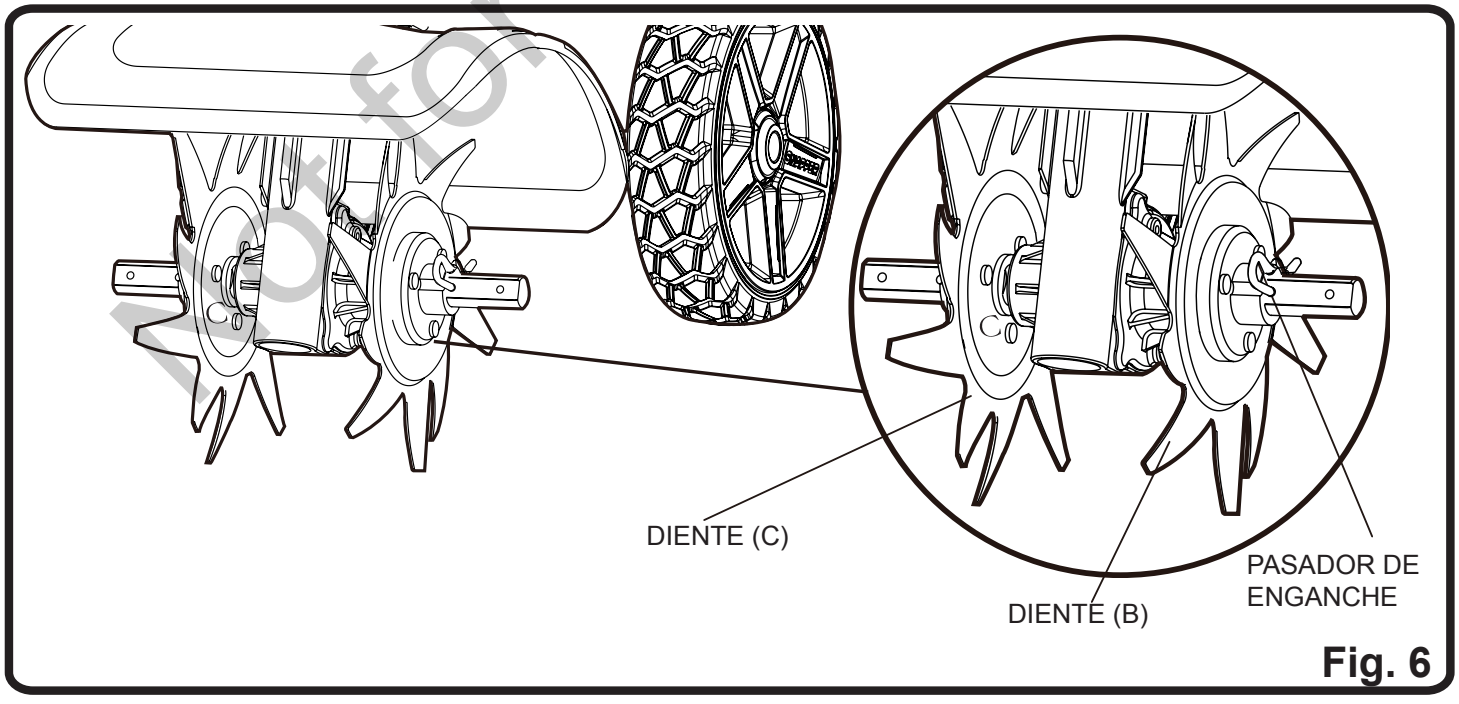

Fig. 6

Not for Reproduction

⚠ A D V E R T E N C I A

No deje que las manos, pies u otras partes del cuerpo o la ropa se acerquen a los dientes giratorios o cualquier otra pieza móvil. Los dientes comienzan a girar hacia delante una vez que se presiona el interruptor de gatillo. Los dientes siguen girando hasta que se suelta el interruptor de gatillo. Si no evita el contacto se podrían provocar lesiones personales graves.

INSTALACIÓN DE LA BATERÍA *(Vea la figura 7)*

1. Alinee la batería (1) con la cavidad de la máquina cultivadora.
2. Sostenga la unidad.
3. Inserte la batería en la abertura hasta que el botón de liberación de la batería (2) se trabe en su lugar. Deberá escuchar un “clic” una vez que está instalado.

EXTRACCIÓN DE LA BATERÍA *(Vea la figura 7)*

1. Oprima el botón de liberación de la batería (2). Esto hará que la batería (1)se levante y se separe de la herramienta.
2. Sostenga la unidad. Jale el paquete de baterías (1) hasta retirarlo de la máquina cultivadora.

Nota: La batería se adapta a la unidad firmemente para evitar los desplazamientos accidentales. Puede ser necesario un tirón fuerte para retirarla.

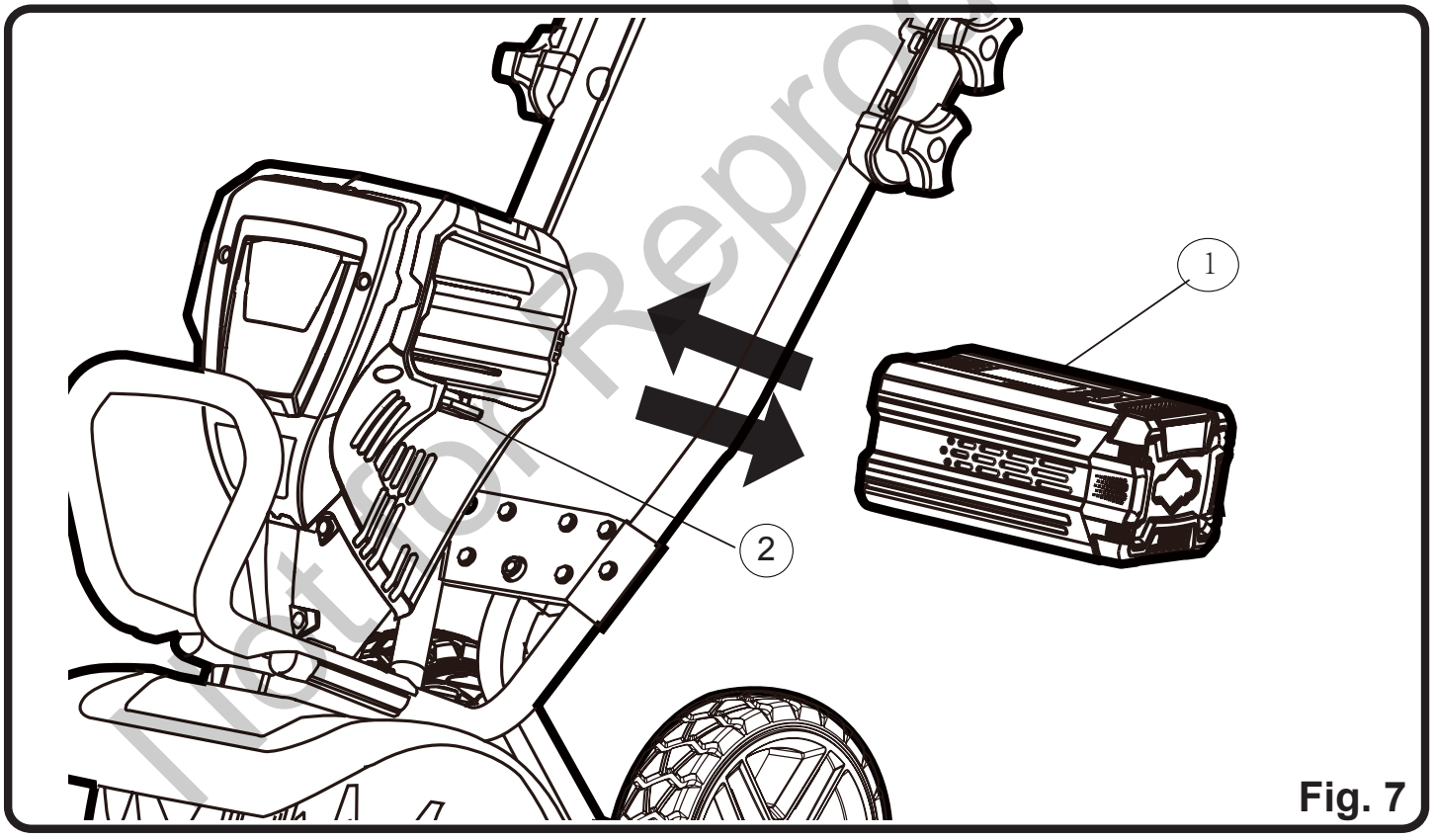

Fig. 7

Not for Reproduction

⚠ A D V E R T E N C I A

No permita que su familarización con las herramientas lo vuelva descuidado. Tenga presente que un descuido de uninstante es suficiente para causar una lesión grave.

⚠ A D V E R T E N C I A

Cuando utilice herramientas, póngase siempre gafas de seguridad o anteojos protectores con protección lateral. La inobservancia de esta advertencia puede causar el lanzamiento de objetos a los ojos, y por consecuencia posibles lesiones serias.

⚠ A D V E R T E N C I A

No utilice ningún aditamento o accesorio no recomendado por el fabricante de esta herramienta. El empleo de aditamentos o accesorios no recomendandos podría causar lesiones serias.

⚠ A D V E R T E N C I A

No permita que las manos, pies o ninguna otra parte del cuerpo, o la ropa, estén cerca de las aspas giratorias ni de ninguna pieza móvil. Las aspas comienzan a girar hacia adelante una vez que se oprime el gatillo del interruptor. Las aspas continúan girando hasta que se suelta el gatillo. Si no se evita tal contacto pueden producirse lesiones serias.

Antes de cada uso, inspeccione todo el producto en busca de piezas dañadas, faltantes o sueltas, como tornillos, tuercas, pernos, tapas, etc. Apriete bien todos los sujetadores y tapas, y no opere este producto hasta que se hayan reemplazado todas las piezas faltantes o dañadas.

ENCENDIDO DE LA CULTIVADORA *(Vea la figura 8)*

1. Introduzca la batería en la unidad hasta que encaje en haciendo clic en el compartimento de la batería.
2. Apriete el seguro fuera botón y tire el disparador de bala hacia arriba a la barra del asidero para empezar la rotación. El botón del cierre patronal de la seguridad de la liberación al continuar para tener hacia arriba en disparador de bala para continuar el uso.

PARAR LA CULTIVADORA *(Vea la figura 8)*

1. Suelte bala disparador para parar la cultivadora.

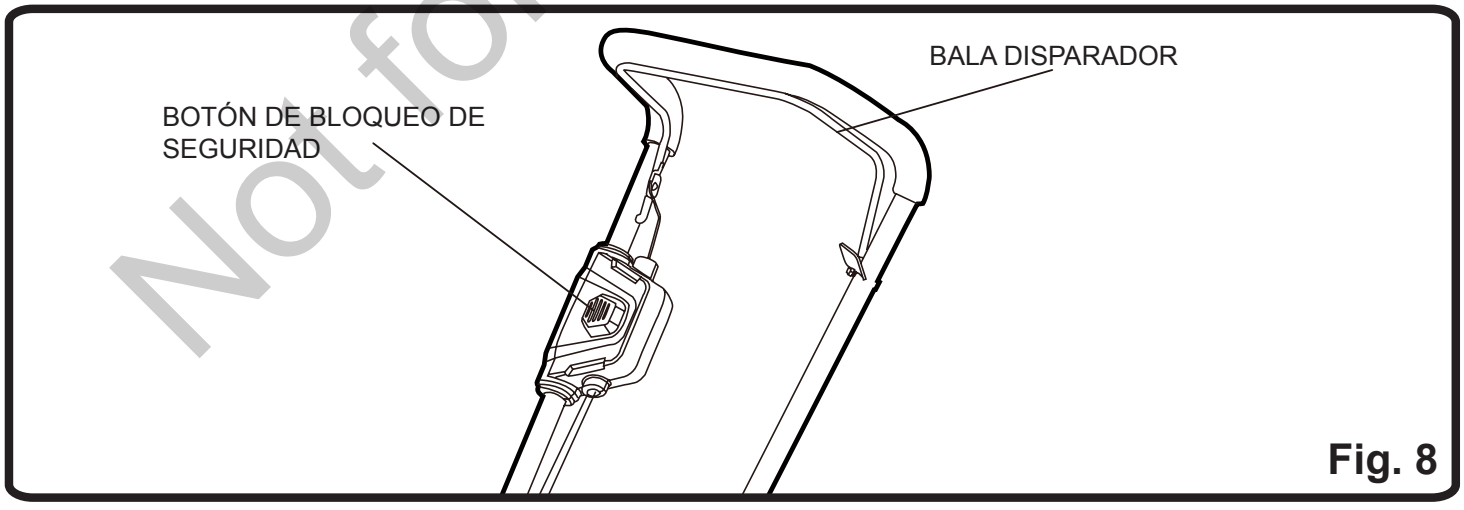

Fig. 8

Not for Reproduction

CULTIVO EN GENERAL

Se puede cultivar a una profundidad menor a 5 cm. (2 pulgadas) para desalojar maleza y ventilar el suelo sin dañar las raíces de las plantas inmediatas. Se le debe hacer a menudo para que la maleza no crezca mucho y no se enrede en los rastrillos de la unidad.

1. Con la asamblea de rueda instaló a la posición deseada de la profundidad, arrolla el tiller al área del trabajo.
2. Inserte la batería de potencia en la unidad.
3. Párese detrás del tiller, con los dientes en el suelo y el área del trabajo limpios y libres de obstrucciones.
4. Comience la cultivadora.

NOTA: Puede tomar varios pasos sobre el mismo sendero para alcanzar la profundidad deseada. No trate de cavar también hondo en el primer paso. Si el tiller salta o corcovea, lo permite adelantarse en un ritmo ligeramente más rápido. Para cavar más profundamente, levante en el manillar que empuja la frente más dura en el suelo. Aplique hacia abajo presión en el manillar, bajando la unidad hacia usted para cultivar más superficial. Si el tiller permanece y cava en en un lugar, trata mecerlo comenzarlo de un lado a otro adelantándose otra vez. Si la tierra es muy dura, lo riega unos pocos días antes de cultivar. Evite trabajar tierra que está empapada o mojado. Espere un día o dos después de que aguacero recio para el suelo para secar.

IMPORTANTE: Si recolecta maleza, raíces, enredaderas u otras plantas alrededor de la parte inferior de la máquina de arado, es importante detener la máquina. Desconecte la fuente de alimentación y limpie los dientes con un destornillador u otro objeto (no se incluye) lo que puede ayudar a eliminar desechos. Si es necesario, retire los dientes para desenredar desechos del eje y los dientes.

- No intente recortar el césped en el suelo. Use una pala para retirar el césped.
- Retire las piedras y raíces antes de recortar para evitar daños en el cultivador.

Not for Reproduction

PROCEDIMIENTO DE CARGA

NOTA: La batería no se envía completamente cargada. Se recomienda cargarla completamente antes de usarla por primera vez para garantizar que se pueda obtener el máximo tiempo de funcionamiento. Esta batería de ión de litio no desarrolla memoria y se le puede cargar en cualquier momento.

Carga a baja tensión:

Si la batería ha estado guardada con muy poca o ninguna carga durante un período largo de tiempo, el cargador se pondrá en modo de recuperación, lo que significa que le llevará 20 horas cargar completamente la batería. Esto mejorará la vida útil de la batería. Una vez que se ha cargado completamente, en la siguiente carga, volverá al modo de carga estándar.

1. Enchufe el cargador en un tomacorriente de CA.
2. Coloque el paquete de baterías en el cargador.

Este es un cargador con diagnóstico. Las lámparas LED (3) del cargador se iluminan de acuerdo a un orden específico para indicar el estado actual de la batería. Ellos son los siguientes:

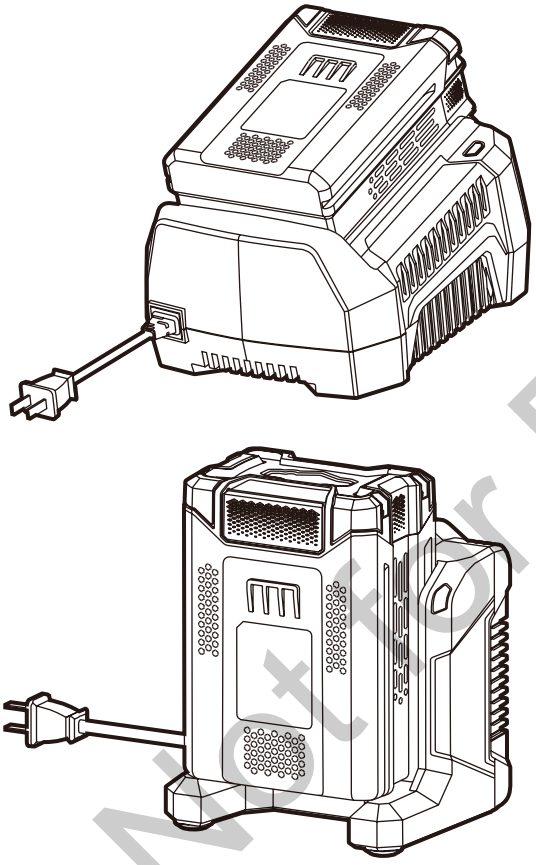

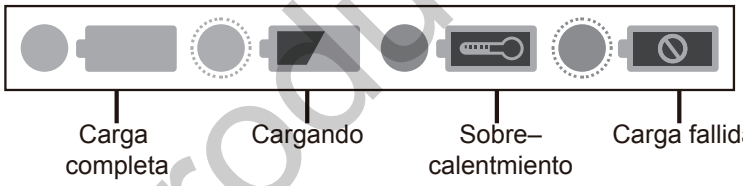

LUZ DE LED	DESCRIPCIÓN
Verde intermitente	Cargando
Verde	Carga completa
Roja	Sobrecalentamiento
Roja intermitente	Carga fallida

Nota de defecto falso:

Cuando la batería es insertada en el cargador y la luz LED enciende intermitentemente en ROJO, quite la batería por 1 minuto y luego vuelva a insertarla. Si la luz LED enciende intermitentemente en VERDE, la batería está cargando de manera adecuada. Si la luz LED todavía enciende intermitentemente en ROJO, quite la batería y desconecte el cargador por 1 minuto. Después de 1 minuto, conecte el cargador y vuelva a insertar la batería. Si la luz LED enciende intermitentemente en VERDE, la batería está cargando de manera adecuada. Si la luz LED todavía enciende intermitentemente en ROJO, la batería tiene un defecto y debe ser reemplazada.

Not for Reproduction

MONTAJE DEL CARGADOR

1. Este cargador se puede instalar en una pared atornillándolo con dos #8 tornillos (no incluidos).
2. Localice el lugar en el que quiere colgar el cargador.
3. Si la pared es de madera, utilice dos tornillos especiales para madera (no incluidos).
4. Taladre dos hoyos en el centro, a una distancia de 11,43 cm, y asegúrese de que estén alineados verticalmente.
5. Si la pared es de yeso, utilice anclajes (no incluidos) y tornillos especiales para colgarlo.
6. Este cargador de potencia está diseñado para colocarse en posición vertical o sobre el suelo.

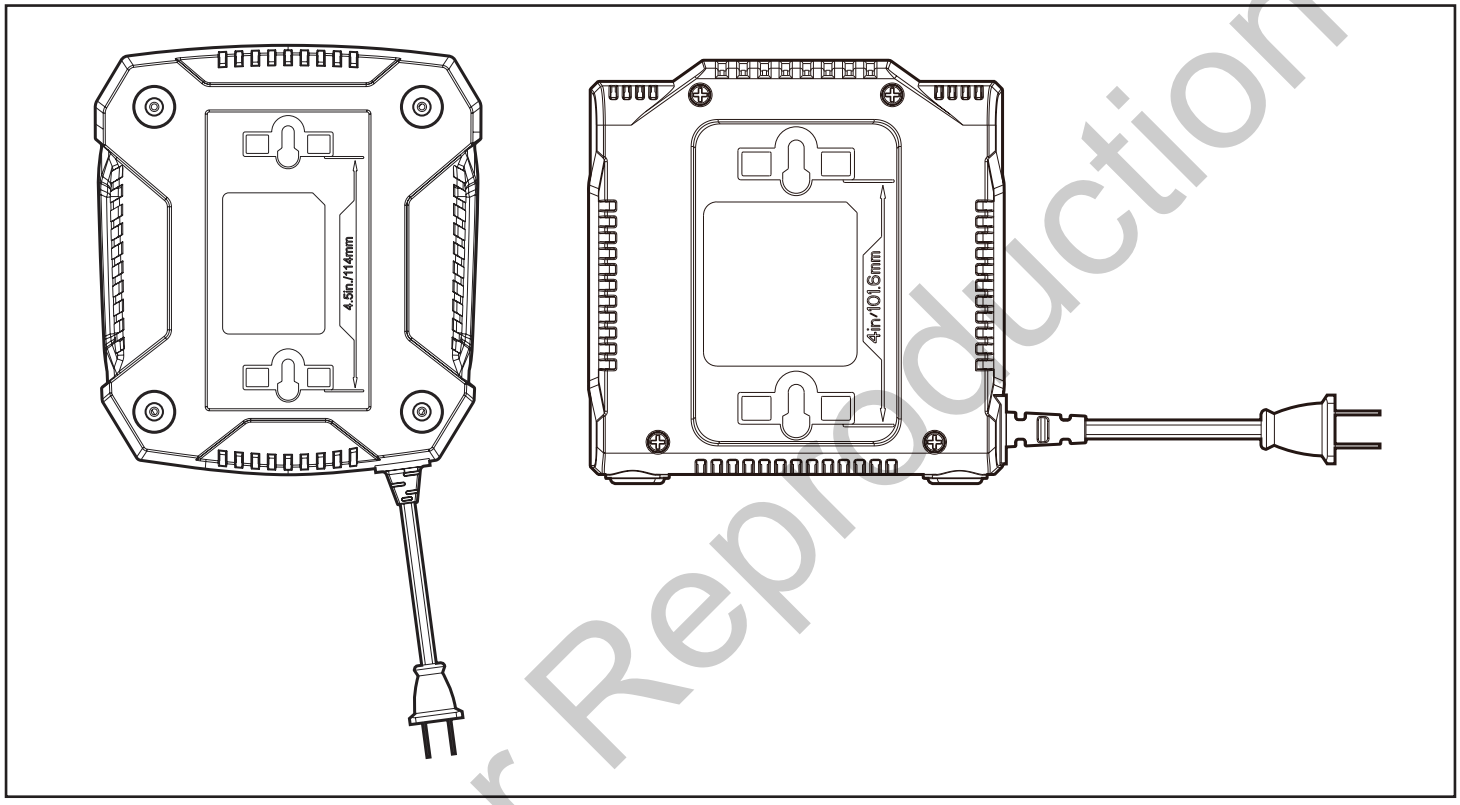

NOTA: Si no va a utilizar la batería y el cargador durante un periodo largo de tiempo, retire la batería del cargador y desenchufe el cable de alimentación de CA.

Not for Reproduction

MANTENIMIENTO

⚠ A D V E R T E N C I A

Al dar servicio a la unidad, sólo utilice piezas de repuesto idénticas. El empleo de piezas diferentes puede causar un peligro o dañar el producto.

⚠ A D V E R T E N C I A

Siempre use gafas de seguridad o anteojos protectores con protección lateral al usar herramientas eléctricas o al soplar el polvo con aire comprimido. Si la operación genera mucho polvo, también póngase una mascarilla contra el polvo.

⚠ A D V E R T E N C I A

Antes de inspeccionar, limpiar o dar servicio a la máquina, desconecte el cordón de corriente y espere a que se detengan todas las piezas móviles. El incumplimiento de cualquiera de estas instrucciones puede causar lesiones serias.

MANTENIMIENTO GENERAL

Evite el empleo de solventes al limpiar piezas de plástico. La mayoría de los plásticos son susceptibles a diferentes tipos de solventes comerciales y pueden resultar dañados. Utilice paños limpios para eliminar la suciedad, el polvo, el aceite, la grasa, etc.

⚠ A D V E R T E N C I A

No permita en ningún momento que fluidos para frenos, gasolina, productos a base de petróleo, aceites penetrantes, etc., lleguen a tocar las piezas de plástico. Las sustancias químicas pueden dañar, debilitar o destruir el plástico, lo cual a su vez puede producir lesiones corporales serias.

CÓMO GUARDAR DE LA CULTIVADORA

Deben seguirse los siguientes pasos antes de guardar la cultivadora después del trabajo de la estación.

- Limpie toda la suciedad, pasto y demás materiales de toda la unidad.
- Limpie las aspas con aceite o rocíelas con lubricante de silicón para impedir la oxidación de las mismas.
- Aceite el cable del gatillo del interruptor y todas las partes móviles visibles. No retire la tapa del motor.
- Pida piezas nuevas para reemplazar las que estén gastadas o rotas.
- Guarde la unidad en posición vertical, en un lugar limpio y seco. Guarde la unidad con el mango en posición extendida, o afloje las perillas del mango y pliegue éste. No permita que se pellizque el cable del interruptor al bajar el mango.

PREPARACIÓN DE LA UNIDAD PARA USARLA DESPUÉS DE TENERLA GUARDADA

Preparación de la unidad para usarla después de tenerla guardada.

- Despliegue el mango, póngalo en la posición desplegada y asegúrelo con las perillas de apriete de la barra del mismo. No permita que se pellizque el cable del gatillo del interruptor al subir el mango.
- Siga los pasos descritos para volver a arrancar la cultivadora.

Not for Reproduction

ELIMINACIÓN DE LA BATERÍA QUE NO DAÑA EL MEDIO AMBIENTE

Las baterías utilizadas en este cortasetos contienen los siguientes materiales tóxicos y corrosivos: **Litio-ión, un material tóxico**.

⚠ A D V E R T E N C I A

Se debe desechar los materiales tóxicos de la forma especificada para evitar contaminar el medio ambiente. Antes de desechar los paquetes de baterías de ión de litio dañados o desgastados, póngase en contacto con su agencia local para eliminación de desechos para obtener información e instrucciones específicas. Lleve las baterías a un centro local para reciclaje o eliminación, certificado para eliminación. Si el paquete de baterías se raja o se quiebra, ya sea que tenga fugas o no, no lo vuelva a cargar y no lo use. Deséchelo y reemplácelo con un paquete de baterías nuevo. ¡NO INTENTE REPARARLA!

Obedezca las siguientes instrucciones para evitar lesiones y riesgos de incendio, explosión o choques eléctricos y para evitar daños al medio ambiente:

- Para evitar lesiones y riesgo de incendio, explosión y descarga eléctrica, así como daños al medio ambiente: Cubra las terminales de la batería con cinta adhesiva para trabajo pesado.
- NO intente retirar ni destruir ninguno de los componentes del paquete de batería.
- NO intente abrir el paquete de batería.
- Si se produce una fuga, los electrolitos liberados son corrosivos y tóxicos. NO introduzca el líquido enlos ojos, no lo coloque en la cara ni lo trague.
- NO coloque las baterías en la basura común de su casa.
- NO las incinere.
- NO las coloque en lugares en los formarán parte de cualquier basural o flujo municipal de residuos sólidos.
- Colóquelas en un centro de reciclaje o eliminación certificado.

Not for Reproduction

PROBLEMA	CAUSAS POSIBLES	SOLUCIONES
El motor no arranca al oprimir el gatillo del interruptor.	La batería no está insertada en o conexión está suelta.	Inserte la batería en la unidad.
	Cultivador protección de sobrecarga del circuito se dispara.	Deje reposar la unidad durante 4 minutos, luego repita los pasos para comenzar.
El motor funciona pero no se mueven las aspas.	Falla del tren de engranajes.	Lleve la unidad a un centro de servicio autorizado.

Not for Reproduction

GARANTÍA LIMITADA

Briggs & Stratton se compromete a que, durante el período de garantía especificado a continuación, reparará o sustituirá, de manera gratuita, cualquier pieza con defectos de material o fabricación, o de ambos. El comprador deberá correr con los gastos de transporte del producto que envíe para reparación o reemplazo al amparo de esta garantía. Esta garantía tiene vigencia y está sujeta a las condiciones que se establecen más adelante. Para el servicio de garantía, busque el distribuidor de servicio autorizado más cercano en el mapa localizador de distribuidores en www.SNAPPER.com. El comprador debe ponerse en contacto con el distribuidor autorizado y poner el producto a disposición del mismo para que lo inspeccione y lo pruebe.

No existe otra garantía expresa. Las garantías implícitas, inclusive aquellas de comerciabilidad y de idoneidad para un propósito en particular, se limitan al período de garantía expresado abajo, o hasta los límites permitidos por la ley. La responsabilidad por daños fortuitos o indirectos está excluida en tanto lo permita la ley. Algunos países o estados no permiten limitar la duración de una garantía implícita ni excluir o limitar los daños secundarios y derivados. Por tanto, es posible que las limitaciones y exclusiones mencionadas no sean aplicables en su caso. Esta garantía le otorga derechos legales específicos, y también podría tener otros que varían según el estado o el país.**

PERÍODO DE GARANTÍA

	Uso particular	Commercial Use
Equipo	60 meses	90 días
Cargador de batería y la batería	24 meses	Ninguno

** En Australia, nuestros productos están cubiertos por garantías ineludibles de acuerdo con la legislación sobre consumo de este país. Tiene derecho a un recambio o devolución en caso de avería grave y a una compensación por las posibles pérdidas o daños razonables previsibles. Asimismo, si la vería no es grave, tiene derecho a que se reparen o reemplacen los productos si no tienen una calidad aceptable. Para servicio de garantía, localice al distribuidor de servicio autorizado más cercano con nuestro mapa en BRIGGSandSTRATTON.COM, llame al 1300 274 447, o bien, envíe un correo electrónico a salesenquires@briggsandstratton.com.au, o escriba a Briggs & Stratton Australia Pty Ltd, 1 Moorebank Avenue, NSW, Australia, 2170.

El período de garantía comienza en la fecha de compra por el primer consumidor o usuario comercial final. «Uso particular» significa uso doméstico residencial personal por un consumidor minorista. «Uso comercial» significa los demás usos, lo que incluye el uso para propósitos comerciales, generar ingresos o alquiler. Una vez que el producto se haya usado para fines comerciales, de ahí en adelante se considerará uso comercial a efectos de esta garantía.

A fin de garantizar una pronta y completa cobertura de la garantía, registre su producto en el sitio web que se muestra arriba o en www.onlineproductregistration.com.

Guarde el recibo comprobante de compra. Si no se proporciona una prueba de la fecha de compra inicial en el momento se solicitar servicio de garantía, se utilizará la fecha de fabricación del producto para determinar el período de garantía. No es necesario el registro del producto para obtener el servicio de garantía de los productos Briggs & Stratton.

ACERCA DE LA GARANTÍA

El servicio de garantía solo está disponible a través de los distribuidores de servicio autorizados de Snapper. La mayor parte de las reparaciones bajo garantía se atienden de manera rutinaria, pero algunas veces las solicitudes de reparaciones bajo garantía podrían no ser apropiadas Esta garantía SÓLO cubre defectos en materiales y mano de obra. No cubre los daños ocasionados por un uso no adecuado o un mal uso, un mantenimiento o unas reparaciones inadecuadas ni el desgaste y la rotura propios del uso.

Uso no adecuado y mal uso: el uso correcto y para el que se ha diseñado este equipo se describe en el manual del usuario. Si el producto no se usa de la manera que se describe en el manual del usuario o si el producto se usa después de que haya resultado dañado, quedará anulada la garantía. La garantía queda anulada si se ha borrado el número de serie del producto o el producto ha sido modificado de alguna manera, o si el producto presenta indicios de haber sido usado incorrectamente, por ejemplo, daños producidos por un impacto o daños producidos por corrosión química/agua.

Mantenimiento o reparaciones inadecuadas: el producto debe someterse a labores de mantenimiento de acuerdo con los procedimientos y plazos establecidos en el manual del usuario, y para el mantenimiento y las reparaciones se deben utilizar piezas Briggs & Stratton originales o equivalentes. La garantía no cubre los daños ocasionados por la falta de mantenimiento o el uso de piezas no originales.

Not for Reproduction

Desgaste normal: al igual que otros dispositivos mecánicos, el producto está sujeto a desgaste incluso si se realiza un mantenimiento correcto. Esta garantía no cubrirá la reparación cuando el uso normal haya agotado la vida útil de una pieza o del aparato. Los accesorios y elementos de mantenimiento como filtros, correas, hojas cortantes y pastillas de freno (excepto las pastillas de freno de los motores) no están cubiertos por la garantía por sus propias características, a no ser que la causa sea un defecto del material o de fabricación.

Otras exclusiones: esta garantía excluye cualquier daño provocado por accidente, uso incorrecto, modificaciones, alteraciones, mantenimiento incorrecto, congelación o deterioro producido por productos químicos. También excluye cualquier complemento o accesorio que no se incluyera en el paquete original del producto. Esta garantía no incluye equipos o motores usados, reacondicionados, de segunda mano o de demostración. Esta garantía excluye los fallos debidos a hechos fortuitos y a otros acontecimientos de fuerza mayor que escapan al control del fabricante.

Not for Reproduction

Not for Reproduction

Briggs & Stratton Corporation
P.O. Box 702
Milwaukee, WI 53201

LÍNEA GRATUITA LÍNEA DE AYUDA: 1-800-317-7833

3880011667 Rev: 00 (07-03-17)