INSTRUCTION SHEET

120V Breather Heater Kit

Model G0071031
Intended for 60 Hz HSB Units 2013–Present

Automatic start-up. Disconnect mains power and render the equipment inoperable before attempting repairs or maintenance.

ISO000191a

Read instruction manual.
Read and understand manual completely before using this equipment.

ISO000100a

Only qualified service personnel may install, operate, and maintain this equipment.

ISO000182a

Follow proper shutdown procedure for cooling if generator is running. Failure to do so may create a burn hazard.

ISO000139

Two lead wires deliver 120V electrical power to the heater from the T1 and Neutral terminals at the customer connection panel.

Preparing for Installation

Automatic start-up. Disconnect mains power and render the equipment inoperable before attempting repairs or maintenance.

ISO000191a

NOTE: Follow shutdown procedure in owner's manual if generator set is running.

Proceed as follows before performing any maintenance to prevent the generator set from accidental startup:

1. Lift lid, press OFF mode button on control panel, and allow unit to cool completely.
2. Set MLCB (generator disconnect) to OFF (OPEN) position.
3. Remove 7.5A DC fuse.
4. Turn off utility (mains) power supply to transfer switch.
   - In service rated transfer switches, turn main breaker OFF.
   - In non-service-rated switches, turn power feeder breaker OFF.

NOTE: The T1, T2 (if applicable), N1, and N2 fuses could be removed from the transfer switch by an electrical contractor instead of turning off the normal power circuit breaker.

5. With generator set shut down, remove controller fascia (2013–2015 units) or intake side panel (2016 and newer units), and front panel.
6. See ***Figure 1*** or ***Figure 2***. Remove customer connection panel cover (A).

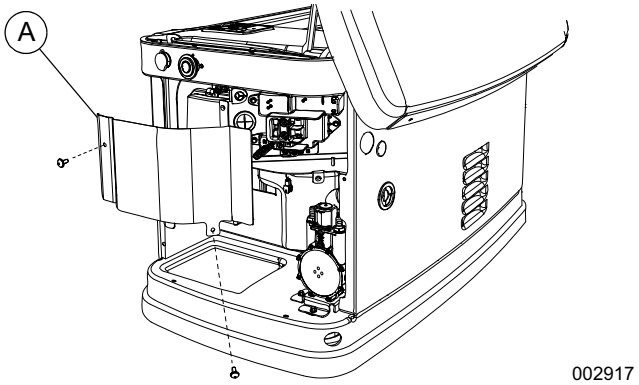

Figure 1. Removing Customer Connection Panel Cover (2016–Present)

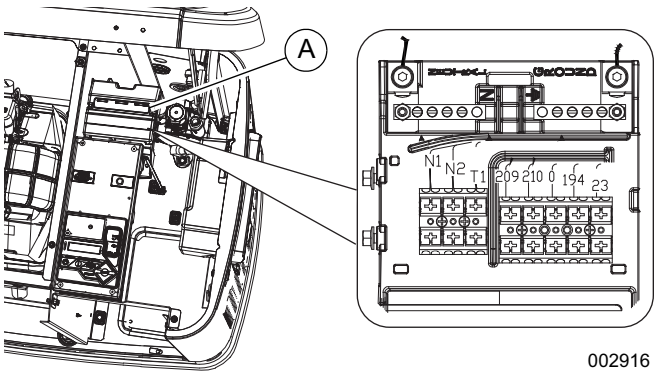

Figure 2. Removing Customer Connection Panel Cover (2013–2015 Units)

Installing the Breather Heater

400 Series Engines

1. See ***Figure 3***. Wrap breather heater (A) around breather hose, evenly spaced as shown, with lead wires at the bottom. Wrap breather heater and hose with silicone tape (provided) to secure heater.

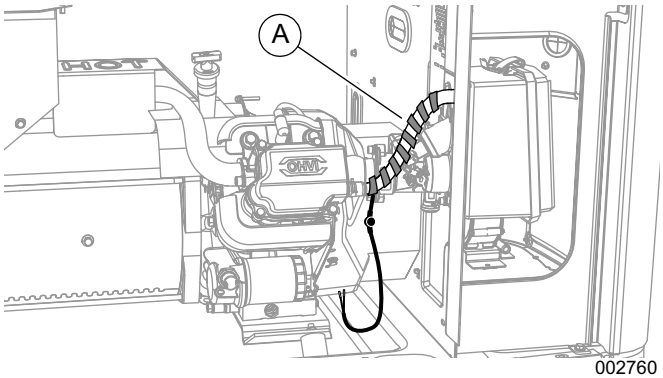

Figure 3. Wrapping the Breather Hose (400 Series)

2. See ***Figure 4***. Route lead wires beneath and behind engine as shown.

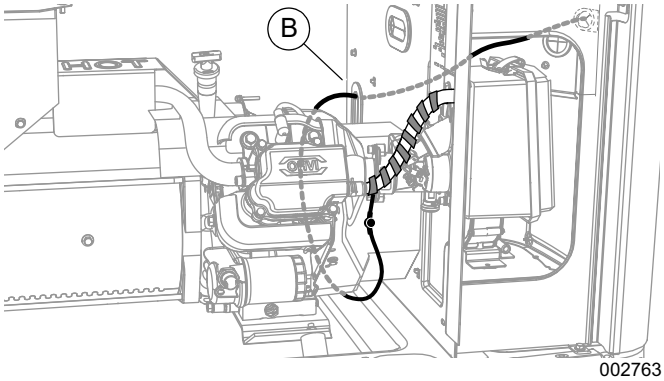

Figure 4. Routing Heater Wires (400 Series)

3. Pass lead wires through harness grommet (B) in engine divider panel. Secure all wires with plastic wire ties at least 0.5 in (1 cm) away from fuel hoses.
4. Proceed to ***Connecting Lead Wires***.

800 Series Engines

1. See ***Figure 5***. Wrap breather heater (C) around breather hose, evenly spaced as shown, with lead wires at the top. Wrap breather heater and hose with silicone tape (provided) to secure heater.

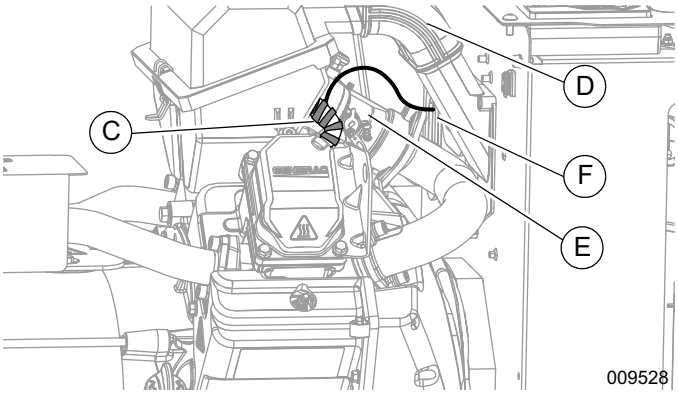

Figure 5. Breather Hose (800 Series)

2. Route lead wires between intake elbow (D) and mixer (E), as shown.
3. Pass lead wires through harness grommet (F) in engine divider panel.
4. Secure all wires with plastic wire ties at least 0.5 in (1 cm) away from fuel hoses.
5. Proceed to ***Connecting Lead Wires***.

500/1000 Series Engines

1. See ***Figure 6***. Remove airbox cover (G), intake elbow (H), and air filter (I).

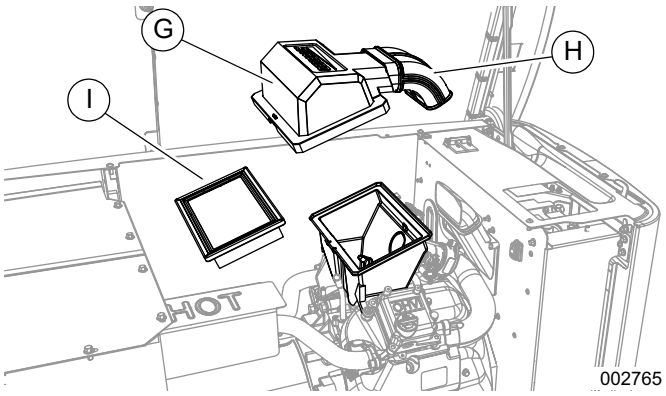

Figure 6. Removing the Airbox Cover (500/1000 Series)

2. See ***Figure 7***. Remove three mounting screws behind engine divider panel to disconnect snorkel (J).

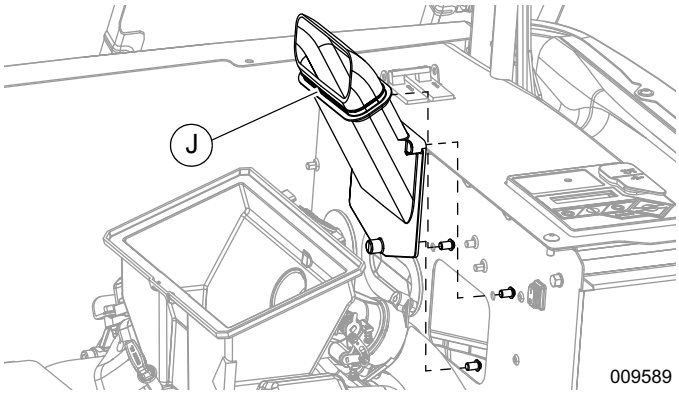

Figure 7. Removing the Snorkel (500/1000 Series)

3. See ***Figure 8***. Remove screws from airbox base (K).

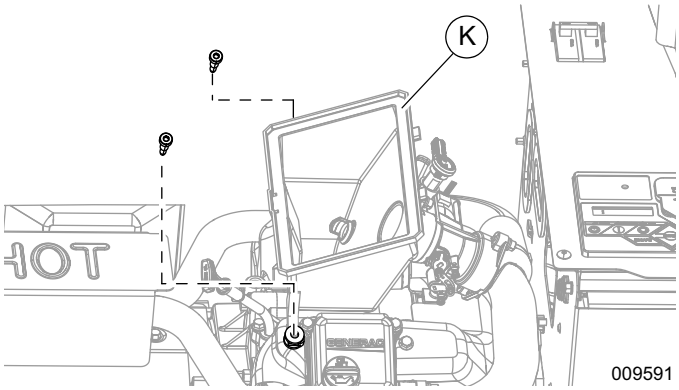

Figure 8. Removing the Airbox Screws (500/1000 Series)

4. See ***Figure 9***. Remove screws attaching mixer to intake manifold (access screws behind divider panel). Set airbox base and mixer (L) aside, with wires still connected to mixer, to expose breather hose (M).

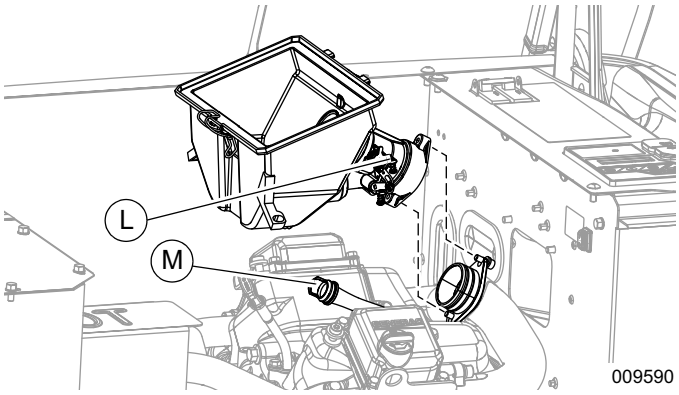

Figure 9. Removing the Mixer (500/1000 Series)

NOTE: See ***Figure 10***. For units with the 1000 Series engines (2016–Present), the lower mixer screw is accessible through a hole (N) in the engine divider panel. Remove plastic cover from the hole and set aside for reassembly.

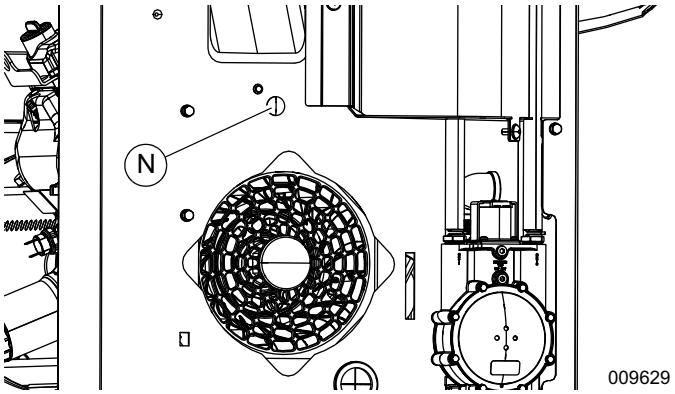

Figure 10. Access Hole in Divider Panel

5. See ***Figure 11***. Wrap breather heater (P) around breather hose, evenly spaced as shown, with lead wires at the bottom. Wrap breather heater and hose with silicone tape (provided) to secure heater.

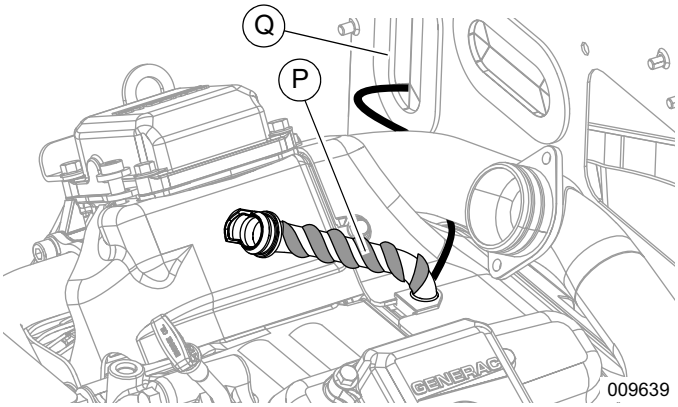

Figure 11. Wrapping the Breather Hose (500/1000 Series)

6. Pass lead wires through harness grommet (Q) in the engine divider panel.
7. Secure all wires with plastic wire ties at least 0.5 in (1 cm) away from fuel hoses.
8. Install mixer with air box base and snorkel.
9. Install intake elbow, air filter, and air box cover.
10. Proceed to ***Connecting Lead Wires***.

Connecting Lead Wires

2016–Present Units

1. See *Figure 12*. Pass lead wires through the customer connection panel grommet (A).

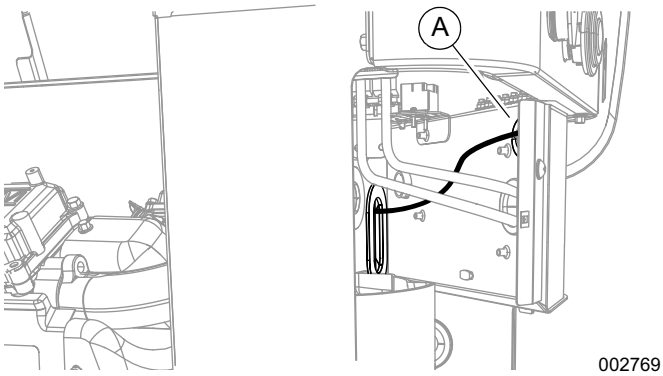

Figure 12. Lead Wires to Customer Connection

2. See *Figure 13*. Connect heater lead wires to T1 terminal (B) and Neutral stud (C) as shown.

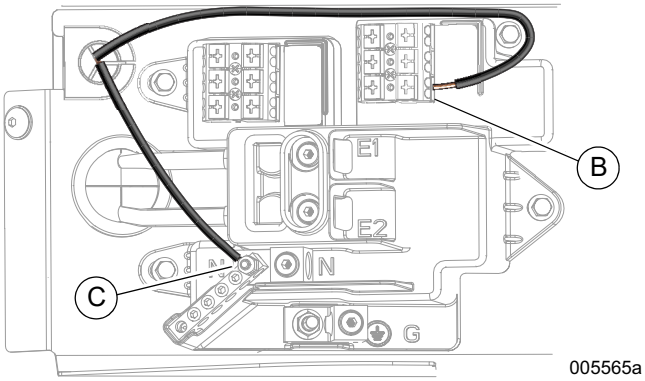

Figure 13. Input Sense Terminal Block

NOTE: Wire with ring terminal connects to Neutral bar stud.

2013–2015 Units

See *Figure 14*. Connect heater lead wires to T1 terminal (D) and Neutral stud (E) as shown.

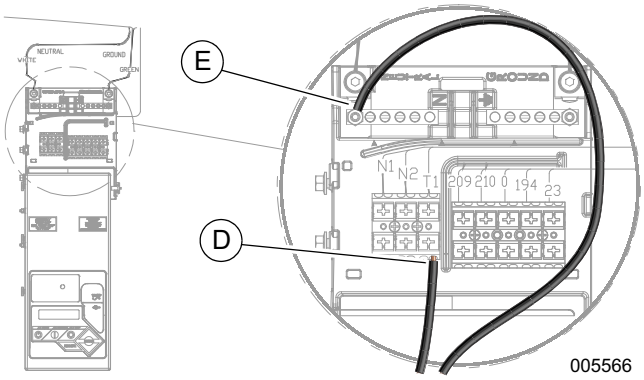

Figure 14. Input Sense Terminal Block

NOTE: Wire with ring terminal connects to Neutral bar stud.

Completing Installation

Engine damage. Verify proper type and quantity of oil prior to starting engine. Failure to do so could result in engine damage.

ISO000135

Proceed as follows to complete installation:

1. Verify all wire routings are clear of pinch points and other damage. Use tie wraps where necessary.
2. Install customer connection panel cover.
3. Install controller fascia (2013–2015 units) or intake side panel (2016 and newer units) and front panel.
4. Return utility power supply to transfer switch:
   - In service rated transfer switches, turn main breaker ON.
   - In non-service-rated switches, turn power feeder breaker ON.

NOTE: If removed, install T1, T2, N1, and N2 fuses in the transfer switch.

5. Install 7.5A fuse in control panel.
6. Complete Install Wizard programming.
7. Press AUTO mode button on control panel.
8. Set MLCB (generator disconnect) to ON (CLOSED).
9. Close and lock lid.

Part No. 10000022351 Rev B 05/16/19
©2019 Generac Power Systems, Inc.
All rights reserved.
Specifications are subject to change without notice.
No reproduction allowed in any form without prior written consent from Generac Power Systems, Inc.

Generac Power Systems, Inc.
S45 W29290 Hwy. 59
Waukesha, WI 53189
1-888-GENERAC (1-888-436-3722)
www.generac.com

HOJA DE INSTRUCCIONES

Kit de calentador del respiradero de 120 V

Modelo G0071031
Diseñado para unidades HSB de 60 Hz fabricadas desde el 2013 hasta la actualidad

Arranque automático. Desconecte la alimentación de la red eléctrica y deje la unidad inoperable antes de intentar realizar reparaciones o mantenimiento.

ISO000191a

Lea el manual de instrucciones. Lea y comprenda completamente el manual antes de usar este equipo.

ISO000100a

Solo personal de servicio calificado puede instalar, operar y mantener este equipo.

ISO000182a

Siga el procedimiento de apagado adecuado para enfriamiento si el generador está en funcionamiento. De lo contrario se puede generar un peligro químico.

ISO000139

Dos cables conductores suministran una potencia eléctrica de 120 V al calentador desde los terminales T1 y neutro en el panel de conexión del cliente.

Preparación para la instalación

Arranque automático. Desconecte la alimentación de la red eléctrica y deje la unidad inoperable antes de intentar realizar reparaciones o mantenimiento.

ISO000191a

NOTA: Siga el procedimiento de apagado que se especifica en el manual del usuario si el generador está en funcionamiento.

Realice los siguientes pasos antes de realizar cualquier tarea de mantenimiento para evitar que el generador se ponga en marcha accidentalmente.

1. Levante la tapa, pulse el botón de modo OFF en el panel de control y deje que la unidad se enfríe totalmente.
2. Coloque el MLCB (desconexión del generador) en la posición OFF (ABIERTO).
3. Retire el fusible de 7.5 A CC.
4. Desconecte el suministro de alimentación de la red eléctrica (principal) del interruptor de transferencia.
   - En interruptores de transferencia de régimen nominal, apague el disyuntor principal.
   - En interruptores sin régimen nominal, apague el interruptor de alimentación.

NOTA: Los fusibles T1, T2 (si corresponde), N1 y N2 pueden ser retirados del interruptor de transferencia por un contratista eléctrico en lugar de desconectar el interruptor de potencia normal.

5. Con el generador apagado, retire la facsia del controlador (unidades del 2013 al 2015) o el panel de entrada de aire lateral (unidades del 2016 y más nuevas), y el panel delantero.
6. Consulte la ***Figura 1*** o la ***Figura 2***. Retire la cubierta del panel de conexión del cliente (A).

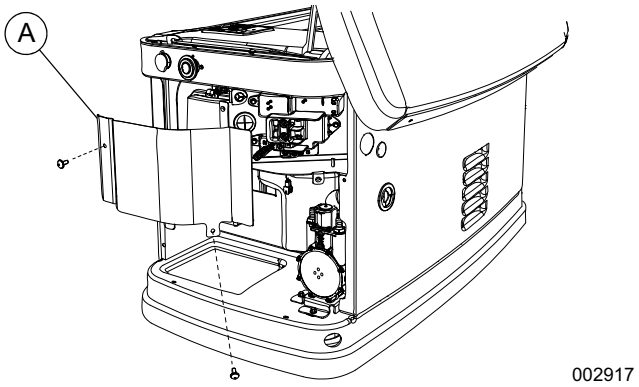

Figura 1. Extracción de la cubierta del panel de conexión del cliente (unidades del 2016 hasta la actualidad)

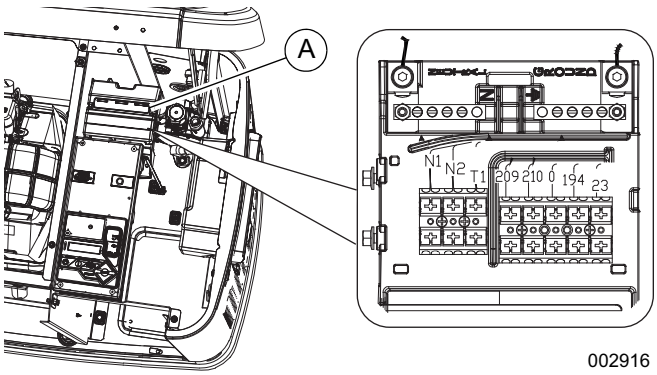

Figura 2. Extracción de la cubierta del panel de conexión del cliente (unidades del 2013 al 2015)

Instalación del calentador del respiradero

Motores Serie 400

1. Consulte la ***Figura 3***. Enrolle el calentador del respiradero (A) alrededor de la manguera del respiradero, espaciado de manera uniforme, con los cables conductores en la parte inferior. Enrolle el calentador del respiradero y la manguera del respiradero con cinta de silicona (incluida) para sujetar el calentador.

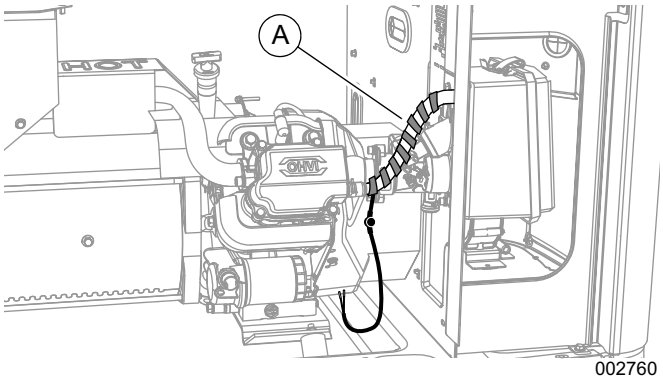

Figura 3. Enrollar la manguera del respiradero (Serie 400)

2. Consulte la ***Figura 4***. Pase los cables conductores por debajo y detrás del motor tal y como se muestra.

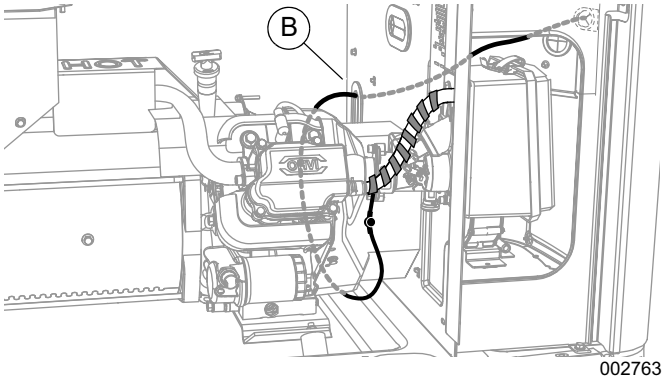

Figura 4. Pasar los cables del calentador (Serie 400)

3. Pase los cables conductores por el pasacables del arnés (B) en el panel divisor del motor. Sujete todos los cables con bridas de plástico al menos a 1 cm (0.5 pulg.) de las mangueras del combustible.
4. Continúe con la sección ***Conexión de los cables conductores***.

Motores Serie 800

1. Consulte la ***Figura 5***. Enrolle el calentador del respiradero (C) alrededor de la manguera del respiradero, espaciado de manera uniforme, con los cables conductores en la parte superior. Enrolle el calentador del respiradero y la manguera con cinta de silicona (que se incluye) para sujetar el calentador.

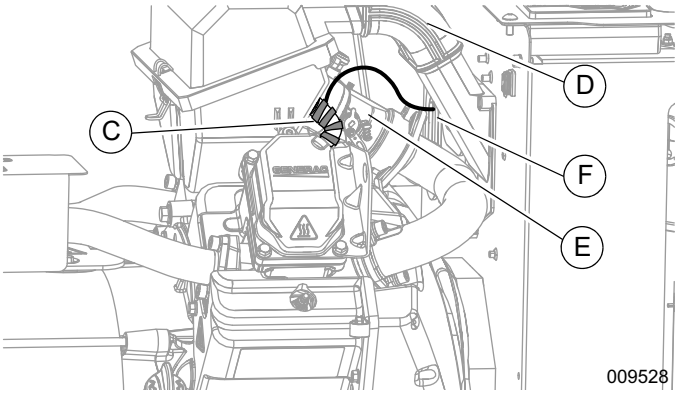

Figura 5. Manguera del respiradero (Serie 800)

2. Pase los cables conductores entre el codo de entrada (D) y el mezclador (E), tal y como se muestra.
3. Pase los cables conductores por el pasacables del arnés (F) en el panel divisor del motor.
4. Sujete todos los cables con bridas de plástico al menos a 1 cm (0.5 pulg.) de las mangueras del combustible.
5. Continúe con la sección ***Conexión de los cables conductores***.

Motores Serie 500/1000

1. Consulte la ***Figura 6***. Retire la cubierta de la caja de aire (G), el codo de entrada (H) y el filtro de aire (I).

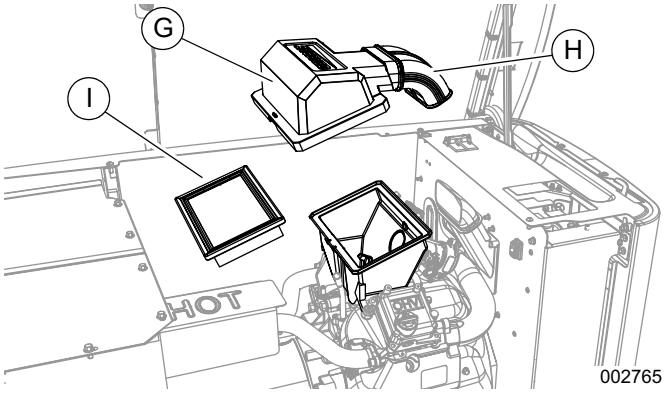

Figura 6. Retirar la cubierta de la caja de aire (Serie 500/1000)

2. Consulte la ***Figura 7***. Retire los tres tornillos de montaje detrás del panel divisor del motor para desconectar la toma de aire elevada (J).

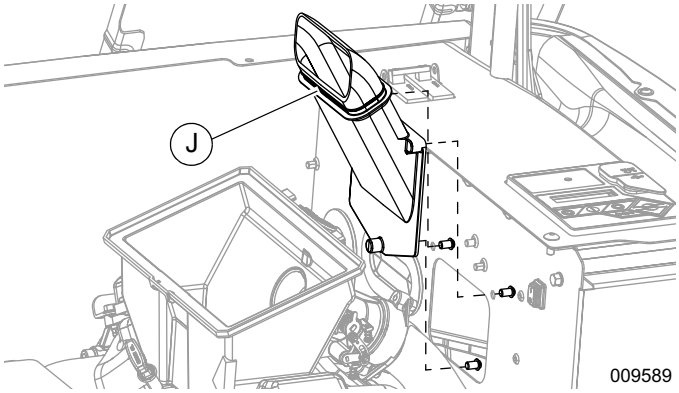

Figura 7. Extracción de la toma de aire elevada (Serie 500/1000)

3. Consulte la ***Figura 8***. Retire los tornillos de la base de la caja de aire (K).

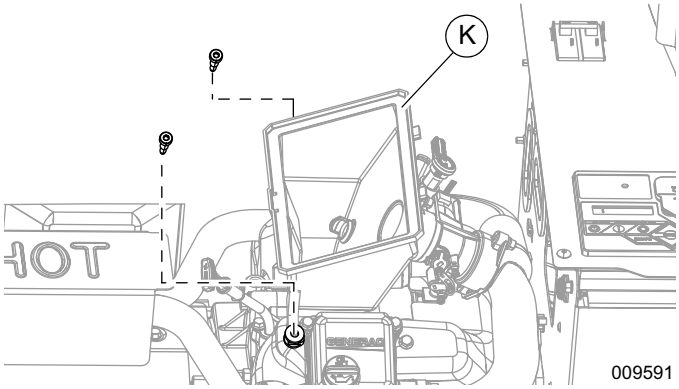

Figura 8. Extracción de los tornillos de la caja de aire (Serie 500/1000)

4. Consulte la ***Figura 9***. Retire los tornillos que sujetan el mezclador al colector de entrada (acceso a los tornillos detrás del panel divisor). Coloque a un lado el mezclador y la base de la caja de aire (L), con los cables aún conectados al mezclador, para que la manguera del respiradero quede visible (M).

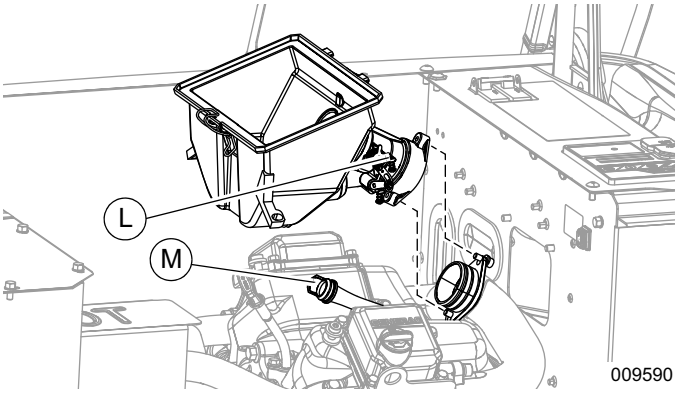

Figura 9. Extracción del mezclador (Serie 500/1000)

NOTA: Consulte la ***Figura 10***. En unidades con motores Serie 1000 (2016 hasta la actualidad), se puede acceder al tornillo del mezclador inferior a través de un orificio (N) en el panel divisor del motor. Retire la cubierta de plástico desde el orificio y déjela a un lado para volver a ensamblar.

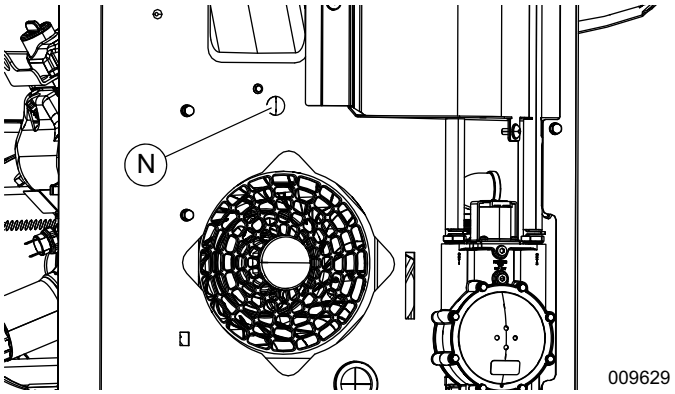

Figura 10. Orificio de acceso en el panel divisor

5. Consulte la ***Figura 11***. Enrolle el calentador del respiradero (P) alrededor de la manguera del respiradero, espaciado de manera uniforme, con los cables conductores en la parte inferior. Enrolle el calentador del respiradero y la manguera con cinta adhesiva de silicona (que se incluye) para sujetar el calentador.

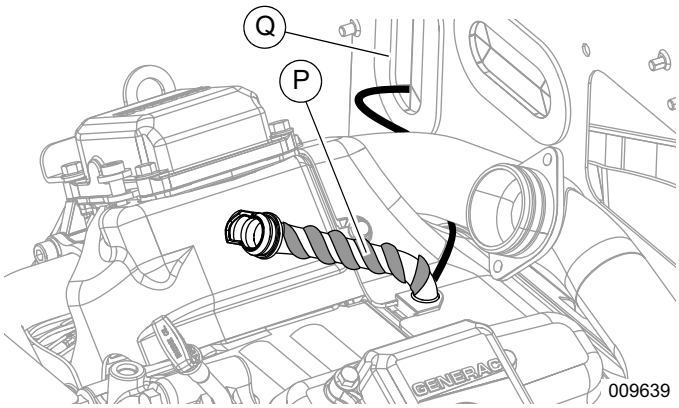

Figura 11. Enrollar la manguera del respiradero (Serie 500/1000)

6. Pase los cables conductores por el pasacables del arnés (Q) en el panel divisor del motor.
7. Sujete todos los cables con bridas de plástico al menos a 1 cm (0.5 pulg.) de las mangueras del combustible.
8. Instale el mezclador con la base de la caja de aire y la toma de aire elevada.
9. Instale el codo de entrada, el filtro de aire y la cubierta de la caja de aire.
10. Continúe con la sección ***Conexión de los cables conductores***.

Conexión de los cables conductores

Unidades del 2016 hasta la actualidad

1. Consulte la ***Figura 12***. Pase los cables conductores por el pasacables del panel de conexión del cliente (A).

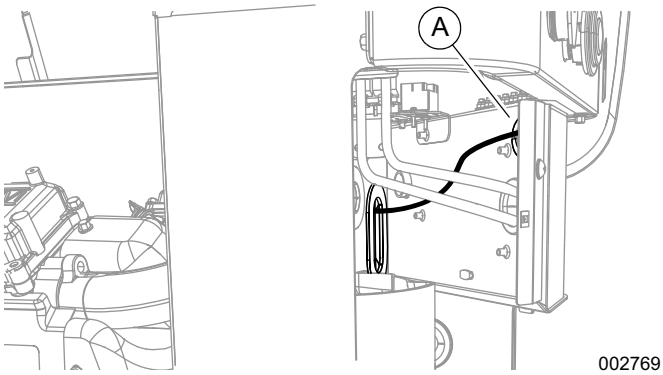

Figura 12. Cables conductores a conexión del cliente

2. Consulte la ***Figura 13***. Conecte los cables conductores del calentador al terminal T1 (B) y al perno neutro (C) tal y como se muestra.

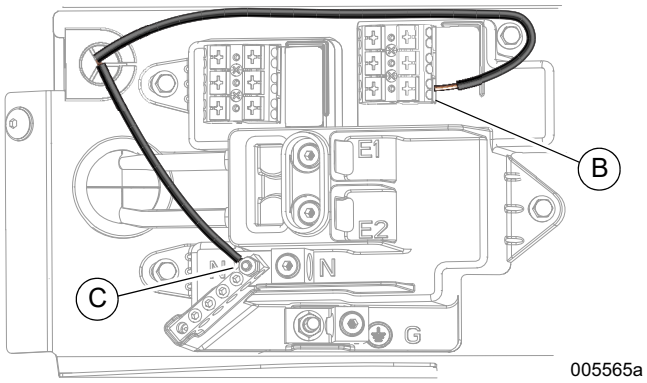

Figura 13. Bloque de terminales de detección de entrada

NOTA: El cable con terminal de anillo se conecta al perno neutro.

Unidades del 2013 al 2015

Consulte la ***Figura 14***. Conecte los cables conductores del calentador al terminal T1 (D) y al perno neutro (E) tal y como se muestra.

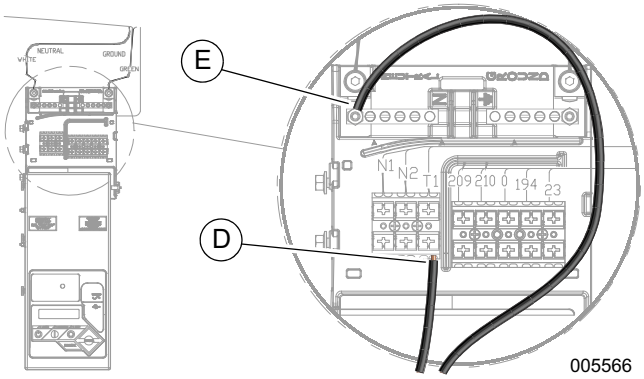

Figura 14. Bloque de terminales de detección de entrada

NOTA: El cable con terminal de anillo se conecta al perno neutro.

Completar la instalación

Daños en el motor. Verifique que el aceite sea del tipo adecuado y la cantidad correcta antes de arrancar el motor. De lo contrario se podrían provocar daños en el motor.

ISO000135

Para completar la instalación, realice el siguiente procedimiento:

1. Verifique que todas las rutas de los cables no tienen pinchazos ni otro tipo de daños. Use las bridas de sujeción donde sea necesario.
2. Instale la cubierta del panel de conexión del cliente.
3. Instale la facsia del controlador (unidades del 2013 al 2015) o el panel de entrada de aire lateral (unidades del 2016 y más nuevas), y el panel delantero.
4. Vuelva a conectar el suministro de alimentación de la red eléctrica al interruptor de transferencia:
   - En interruptores de transferencia de régimen nominal, encienda el disyuntor principal.
   - En interruptores sin régimen nominal, encienda el interruptor de alimentación.

NOTA: Si se han quitado, instale los fusibles T1, T2, N1 y N2 en el interruptor de transferencia.

5. Instale un fusible de 7.5 A en el panel de control.
6. Complete la programación del asistente para la instalación.
7. Pulse el botón de modo AUTO en el panel de control.
8. Coloque el MLCB (desconexión del generador) en la posición ON (CERRADO).
9. Cierre y bloquee la tapa.

Pieza Nº 10000022351 Rev B 16/05/19
©2019 Generac Power Systems, Inc.
Todos los derechos reservados.
Todas las especificaciones están sujetas a cambio sin previo aviso.
Está prohibido reproducir esta información, en cualquiera de sus formas, sin el previo consentimiento por escrito de Generac Power Systems, Inc.

Generac Power Systems, Inc.
S45 W29290 Hwy. 59
Waukesha, WI 53189
1-888-GENERAC (1-888-436-3722)
www.generac.com

MODE D’EMPLOI

Kit réchauffeur du reniflard 120 V

Modèle G0071031
Applicable aux appareils HSB 60 Hz en production depuis 2013

Démarrage automatique. Sectionner l’alimentation secteur et mettre l’appareil hors service avant toute tentative de réparation ou d’entretien.

ISO000191a

Lire le manuel d’instruction.
Lire et comprendre le manuel en entier avant d’utiliser ce matériel.

ISO000100a

L’installation, l’utilisation et l’entretien de ce matériel devront être effectués exclusivement par du personnel d’entretien qualifié.

ISO000182a

Pour écarter le risque de brûlure, suivre la procédure correcte de mise à l’arrêt et de refroidissement lorsque le groupe électrogène est utilisé.

ISO000139

Les deux câbles conducteurs acheminent la puissance électrique 120 V au réchauffeur depuis les bornes T1 et Neutre au niveau du panneau de raccordement du client.

Préparation à l'installation

Démarrage automatique. Sectionner l’alimentation secteur et mettre l’appareil hors service avant toute tentative de réparation ou d’entretien.

ISO000191a

REMARQUE : Si le groupe électrogène fonctionne, appliquez la procédure d’arrêt décrite dans le manuel du propriétaire.

Avant toute intervention de maintenance et afin d'éviter tout démarrage accidentel du groupe électrogène, procédez comme suit :

1. Soulevez le capot, appuyez sur le bouton de mode OFF (ARRÊT) sur le panneau de commande et attendez que l'unité soit entièrement refroidie.
2. Placez le MLCB (sectionneur du générateur) en position OFF (OUVERT).
3. Retirez le fusible 7,5 A CC.
4. Coupez l’alimentation secteur (réseau public) au niveau du commutateur de transfert.
   - Dans le cas des commutateurs de transfert avec accès d’entretien, DÉSACTIVEZ le disjoncteur principal (position OFF).
   - Dans le cas des commutateurs dépourvus d'accès d’entretien, DÉSACTIVEZ le disjoncteur du dispositif d’alimentation électrique (position OFF).

REMARQUE : Il est possible de faire retirer les fusibles T1, T2 (le cas échéant), N1, et N2 du commutateur de transfert par un installateur électrique au lieu de désactiver le disjoncteur d’alimentation électrique (secteur).

5. Une fois que le groupe électrogène est à l’arrêt, retirez la bâche de protection du contrôleur (sur les appareils fabriqués entre 2013 et 2015), ou le panneau latéral d'admission (sur les appareils fabriqués depuis 2016) et le panneau avant.
6. Voir la ***Figure 1*** ou ***Figure 2***. Retirez le capot du panneau de raccordement du client (A).

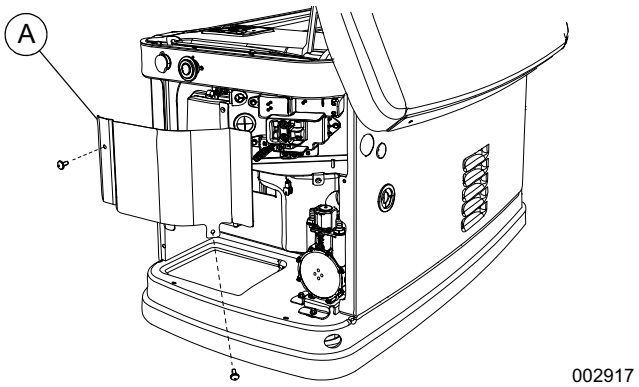

Figure 1. Retrait du capot du panneau de raccordement du client (appareils fabriqués depuis 2016)

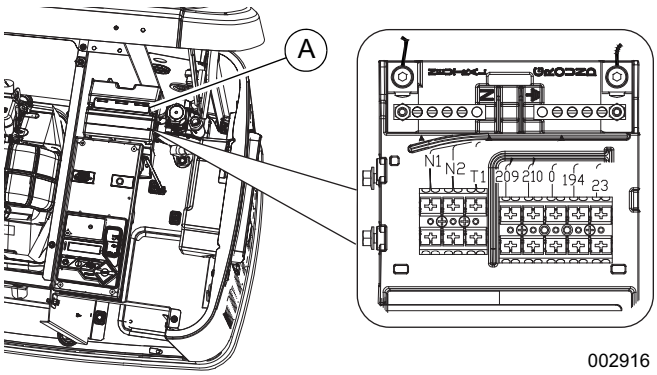

Figure 2. Retrait du capot du panneau de raccordement du client (appareils fabriqués entre 2013 et 2015)

Installation du réchauffeur du reniflard

Moteurs série 400

1. Voir ***Figure 3***. Enroulez le réchauffeur du reniflard (A) autour du tuyau du reniflard, uniformément espacé comme illustré, en veillant à ce que les câbles conducteurs soient en bas. Enveloppez le réchauffeur et le tuyau du reniflard avec une bande d'étanchéité (déjà fournie) pour fixer le réchauffeur.

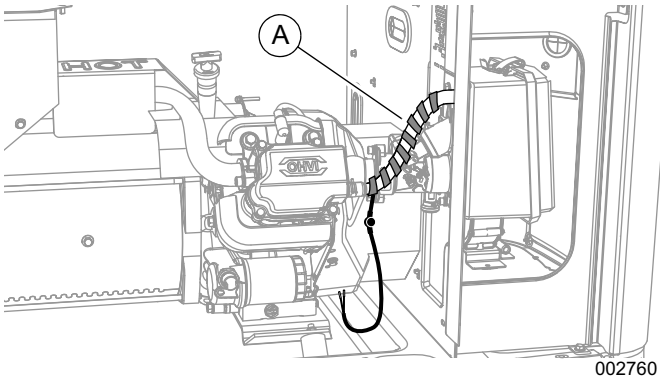

Figure 3. Enveloppement du tuyau du reniflard (série 400)

2. Voir ***Figure 4***. Acheminez les câbles conducteurs en dessous et derrière le moteur, tel qu'illustré.

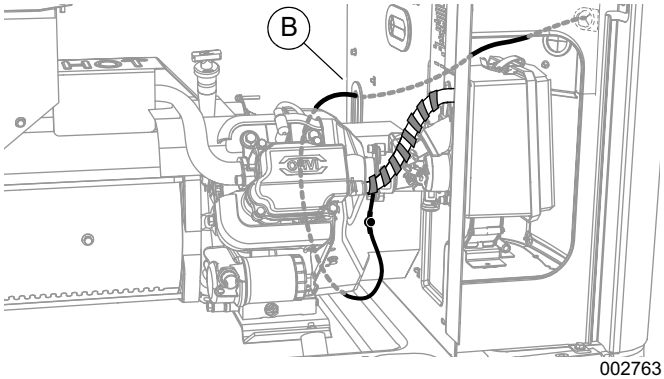

Figure 4. Acheminement des câbles du réchauffeur (série 400)

3. Faites passer les câbles conducteurs via le manchon pour faisceau de câbles (B) sur le panneau de séparation du moteur. Fixez tous les câbles à l'aide de fils d'attache en plastique d'au moins 1 cm (0,5 po.) à l'écart des conduites de carburant.
4. Passez à la section ***Raccordement des câbles conducteurs***.

Moteurs série 800

1. Voir ***Figure 5***. Enroulez le réchauffeur du reniflard (C) autour du tuyau du reniflard, uniformément espacé comme illustré, en veillant à ce que les câbles conducteurs soient en haut. Enveloppez le réchauffeur et le tuyau du reniflard avec une bande d'étanchéité (déjà fournie) pour fixer le réchauffeur.

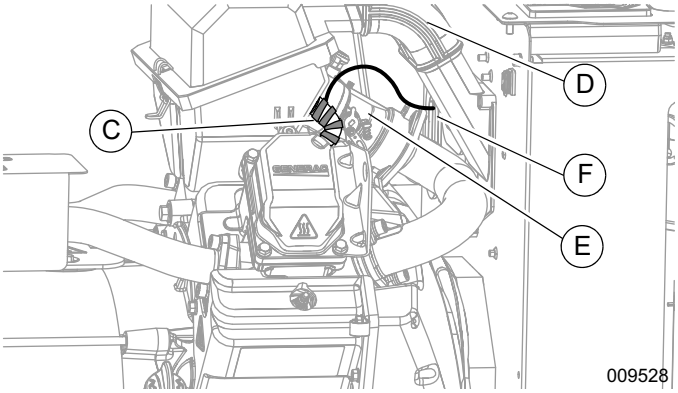

Figure 5. Tuyau du reniflard (série 800)

2. Acheminez les câbles conducteurs entre le soufflet d'admission (D) et le mélangeur, tel qu'illustré.
3. Faites passer les câbles conducteurs via le manchon pour faisceau de câbles (F) sur le panneau de séparation du moteur.
4. Fixez tous les câbles à l'aide de fils d'attache en plastique d'au moins 1 cm (0,5 po.) à l'écart des conduites de carburant.
5. Passez à la section ***Raccordement des câbles conducteurs***.

Moteurs série 500/1000

1. Voir ***Figure 6***. Retirez le capot de la boîte à vent (G), le soufflet d'admission (H) et le filtre à air (I).

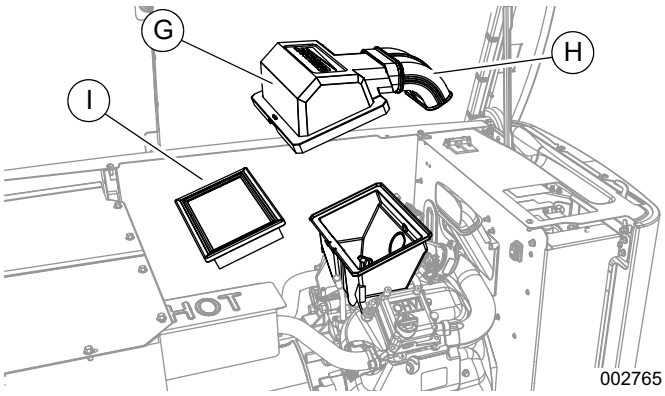

Figure 6. Retrait du capot de la boîte à vent (série 500/1000)

2. Voir ***Figure 7***. Retirez les trois vis de montage situées derrière le panneau de séparation du moteur pour retirer le col d'entrée d'air (J).

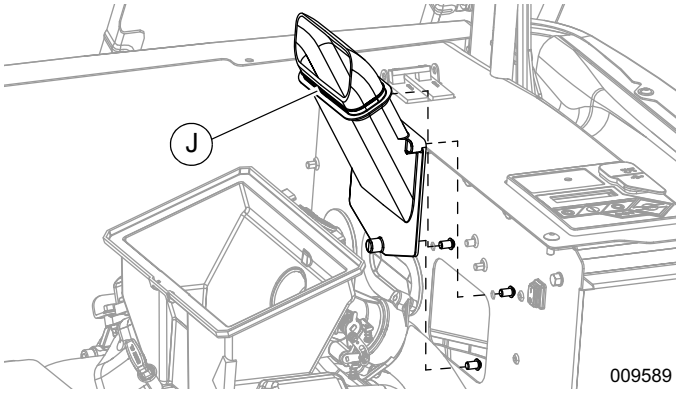

Figure 7. Retrait du col d'entrée d'air (série 500/1000)

3. Voir ***Figure 8***. Retirez les vis du socle de la boîte à vent (K).

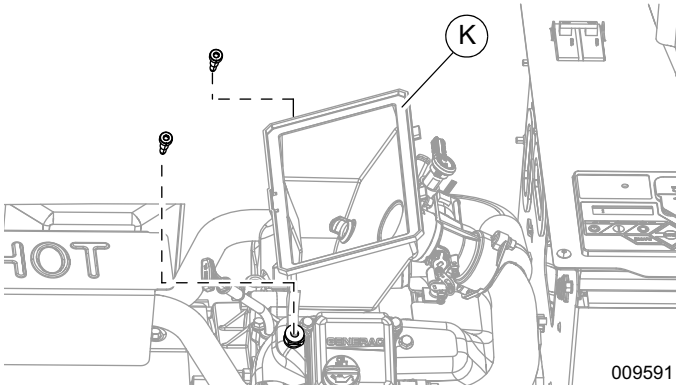

Figure 8. Retrait des vis de la boîte à vent (série 500/1000)

4. Voir ***Figure 9***. Retirez les vis fixant le mélanger au collecteur d'entrée (vis d'accès situées derrière le panneau de séparation). Mettez la boîte à vent et le mélangeur (L) de côté, avec les câbles encore raccordés au mélangeur, de sorte à ce que le tuyau du reniflard soit exposé (M).

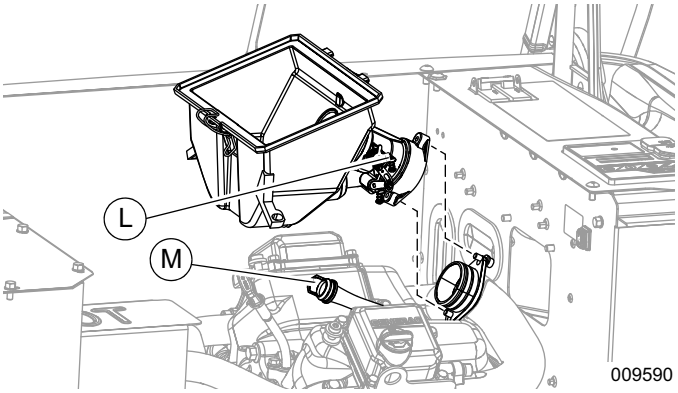

Figure 9. Retrait du mélangeur (série 500/1000)

REMARQUE : Voir ***Figure 10***. Sur les appareils équipés de moteurs série 1000 (en production depuis 2016), la vis inférieure du mélangeur est accessible via un orifice (N) situé sur le panneau de séparation du moteur. Retirez le cache en plastique du trou et mettez-le de côté pour le remontage.

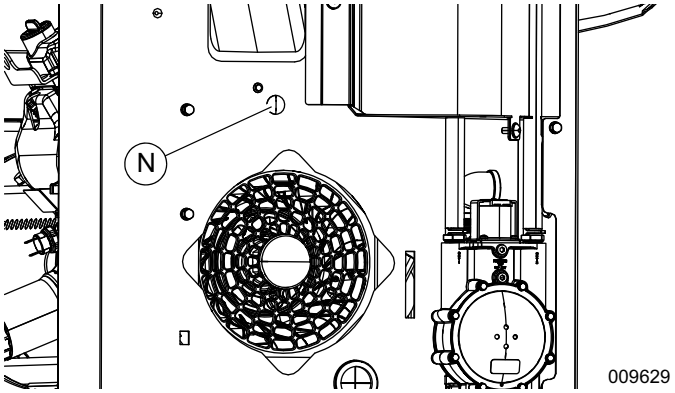

Figure 10. Orifice d'accès sur le panneau de séparation

5. Voir ***Figure 11***. Enroulez le réchauffeur du reniflard (P) autour du tuyau du reniflard, uniformément espacé comme illustré, en veillant à ce que les câbles conducteurs soient en bas. Enveloppez le réchauffeur et le tuyau du reniflard avec une bande d'étanchéité (déjà fournie) pour fixer le réchauffeur.

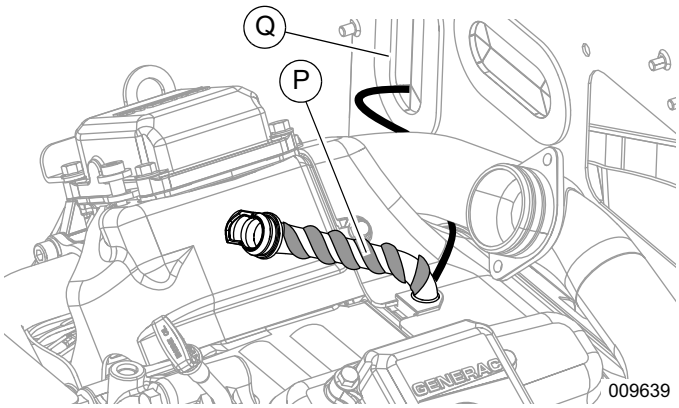

Figure 11. Enveloppement du tuyau du reniflard (série 500/1000)

6. Faites passer les câbles conducteurs via le manchon pour faisceau de câbles (Q) sur le panneau de séparation du moteur.
7. Fixez tous les câbles à l'aide de fils d'attache en plastique d'au moins 1 cm (0,5 po.) à l'écart des conduites de carburant.
8. Installez le mélangeur avec le socle de la boîte à vent et le col d'entrée d'air.
9. Installez le soufflet d'admission, le filtre à air et le capot de la boîte à vent.
10. Passez à la section ***Raccordement des câbles conducteurs***.

Raccordement des câbles conducteurs

Appareils fabriqués depuis 2016

1. Voir ***Figure 12***. Faites passez les câbles conducteurs via le manchon du panneau de raccordement du client (A).

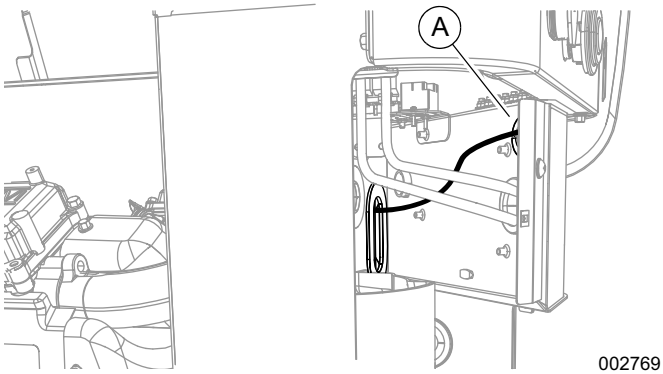

Figure 12. Câbles conducteurs acheminés vers le raccordement client

2. Voir ***Figure 13***. Raccordez les câbles conducteurs du réchauffeur à la borne T1 (B) et au contact neutre (C), tel qu'illustré.

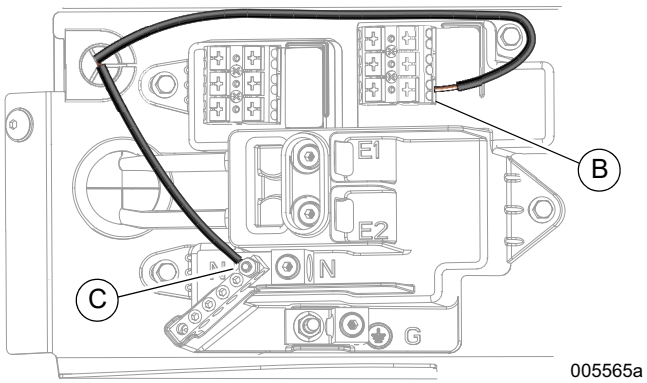

Figure 13. Bornier de détection d'entrée

REMARQUE : Le fil avec borne annulaire se raccorde au goujon de barre neutre.

Appareils fabriqués de 2013 à 2015

Voir ***Figure 14***. Raccordez les câbles conducteurs du réchauffeur à la borne T1 (D) et au contact neutre (E), tel qu'illustré.

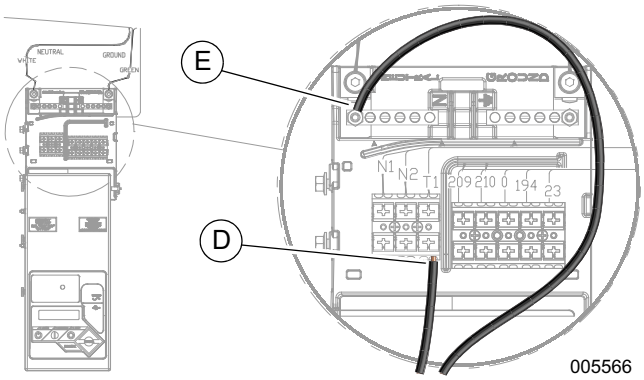

Figure 14. Bornier de détection d'entrée

REMARQUE : Le fil avec borne annulaire se raccorde au goujon de barre neutre.

Finalisation de l'installation

Dommages au moteur. Pour écarter le risque de dommages au moteur, vérifier que le type et la quantité d'huile sont corrects avant de démarrer le moteur.

ISO000135

Pour finaliser l'installation, appliquez la procédure suivante :

1. Vérifiez qu'aucun des câbles acheminés ne présente de point de pincement ou n'est endommagé. Utilisez des attaches autobloquantes là où c'est nécessaire.
2. Installez le capot du panneau de raccordement du client.
3. Installez la bâche de protection du contrôleur (sur les appareils fabriqués entre 2013 et 2015) ou le panneau latéral d'admission (sur les appareils fabriqués depuis 2016), et le panneau avant.
4. Rétablissez l'alimentation secteur (réseau public) au niveau du commutateur de transfert.
   - Dans le cas des commutateurs de transfert avec accès d'entretien, ACTIVEZ le disjoncteur principal (position ON).
   - Dans le cas des commutateurs sans accès d'entretien, ACTIVEZ le disjoncteur du dispositif d'alimentation électrique (position ON).

REMARQUE : Réinstallez les fusibles T1, T2, N1 et N2 du commutateur de transfert, s'ils ont été précédemment retirés.

5. Installez le fusible 7,5 A sur le panneau de commande.
6. Terminez la programmation de l'assistant d'installation.
7. Appuyez sur la touche de mode AUTO du panneau de commande.
8. Placez le MLCB (sectionneur du générateur) en position ON (FERMÉ).
9. Fermez et verrouillez le capot.

Réf. 10000022351 Rév. B 16/05/19
©2019 Generac Power Systems, Inc.
Tous droits réservés.
Les caractéristiques techniques sont susceptibles d'être modifiées sans préavis. Aucune forme de reproduction n'est autorisée sans le consentement écrit préalable de Generac Power Systems, Inc.

Generac Power Systems, Inc.
S45 W29290 Hwy. 59
Waukesha, WI 53189, États-Unis
1-888-GENERAC (1-888-436-3722)
www.generac.com

ИНСТРУКЦИЯ

Комплект нагревателя сапуна 120 В

Модель G0071031
Предназначено для изделий HSB 60 Гц, изготовленных с 2013 г. до настоящего времени

Запускается автоматически. Прежде чем пытаться выполнять ремонт или техобслуживание, отключите сетевое электропитание и заблокируйте возможность запуска оборудования.

ISO000191a

Прочтите руководство по эксплуатации. Полностью прочтите и усвойте руководство перед использованием этого оборудования.

ISO000100a

Это оборудование должно монтироваться, эксплуатироваться и обслуживаться только квалифицированными техниками по обслуживанию.

ISO000182a

Если генераторная установка работает, выполните надлежащую процедуру отключения для ее охлаждения.
Невыполнение этого требования создает опасность ожогов.

ISO000139

По двум выводным проводам от клеммы T1 и нейтрали на панели пользовательских подключений на нагреватель подаётся электропитание 120 В.

Подготовка к монтажу

Запускается автоматически. Прежде чем пытаться выполнять ремонт или техобслуживание, отключите сетевое электропитание и заблокируйте возможность запуска оборудования.

ISO000191a

ПРИМЕЧАНИЕ. Если генераторная установка работает, выполните процедуру останова, указанную в руководстве пользователя.

Во избежание случайного запуска генераторной установки перед выполнением любых работ по техническому обслуживанию выполните следующие действия:

1. Поднимите крышку, на панели управления нажмите кнопку режима работы «OFF» (ВЫКЛ) и дайте изделию полностью остыть.
2. Установите автоматический выключатель сети электропитания (выключатель генератора) в положение «OFF (OPEN)» (ВЫКЛ (РАЗОМКНУТ)).
3. Извлеките плавкий предохранители постоянного тока с номинальным током 7,5 А.
4. Отключите подачу питания от электросети (сетевое питание) на переключатель питания.
   - Для переключателей питания с нормированной интенсивностью обслуживания выключите главный выключатель.
   - Для переключателей питания с ненормированной интенсивностью обслуживания выключите выключатель линии питания силовой нагрузки.

ПРИМЕЧАНИЕ. Вместо выключения стандартного автоматического выключателя электропитания организация, имеющая соответствующую лицензию, может извлечь плавкие предохранители T1, T2 (при необходимости), N1 и N2 из переключателя питания.

5. Когда генераторная установка будет выключена, снимите облицовку контроллера (для изделий, изготовленных в 2013–2015 гг.) или боковую панель впуска воздуха (для изделий, изготовленных в 2016 г. и позднее) и переднюю панель.
6. См. *Рисунок 1* или *Рисунок 2*. Снимите крышку панели пользовательских подключений (A).

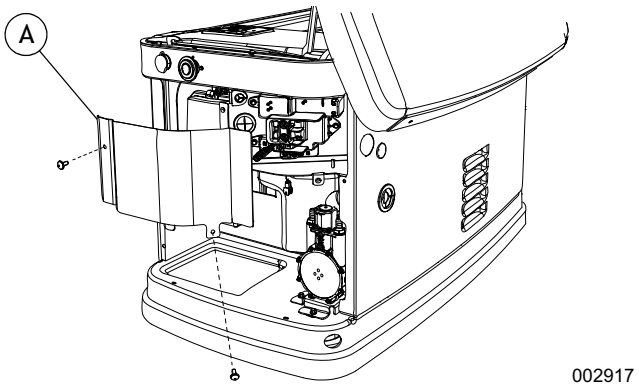

Рисунок 1. Снятие крышки панели пользовательских подключений (для изделий, изготовленных с 2013 г. до настоящего времени)

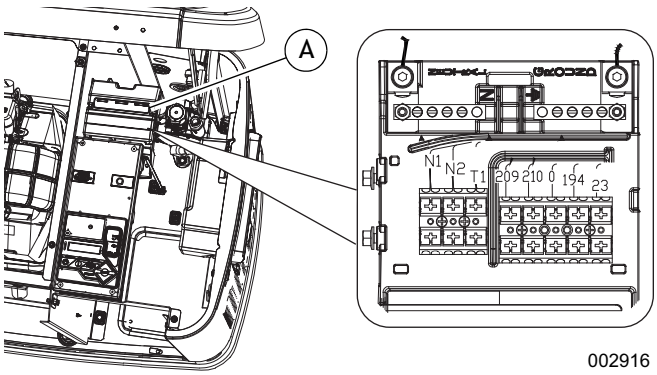

Рисунок 2. Снятие крышки панели пользовательских подключений (для изделий, изготовленных в 2013-2015 гг.)

Установка нагревателя сапуна

Двигатели серии 400

1. См. ***Рисунок 3***. Равномерно оберните нагревательную оболочку сапуна (A) вокруг шланга сапуна, как показано на рисунке, при этом выводные провода должны быть внизу. Для фиксации нагревателя оберните нагреватель сапуна и шланг силиконовой лентой (входит в комплект поставки).

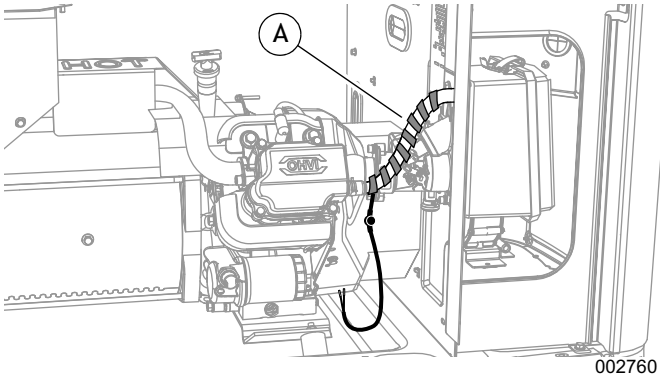

Рисунок 3. Обёртывание шланга сапуна (серия 400)

2. См. ***Рисунок 4***. Проложите выводные провода под и за двигателем, как показано на рисунке.

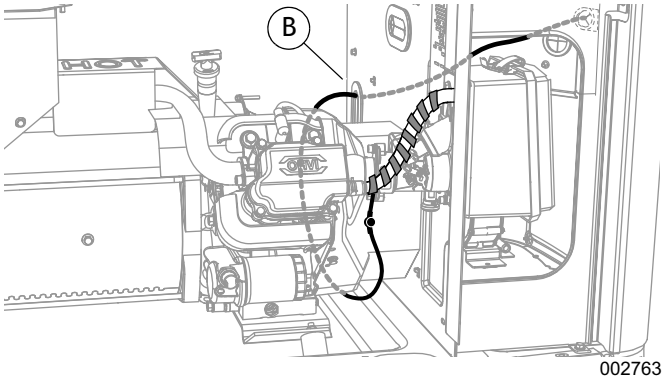

Рисунок 4. Прокладывание проводов нагревателя (серия 400)

3. Пропустите выводные провода через изолирующую втулку жгута (B) в разделяющей панели двигателя. Закрепите все провода пластиковыми стяжками на расстоянии не менее 1 см (0,5 дюйма) от топливных шлангов.
4. Перейдите к разделу ***Подсоединение выводных проводов***.

Двигатели серии 800

1. См. ***Рисунок 5***. Равномерно оберните нагревательную оболочку сапуна (C) вокруг шланга сапуна, как показано на рисунке, при этом выводные провода должны быть наверху. Для фиксации нагревателя оберните нагреватель сапуна и шланг силиконовой лентой (входит в комплект поставки).

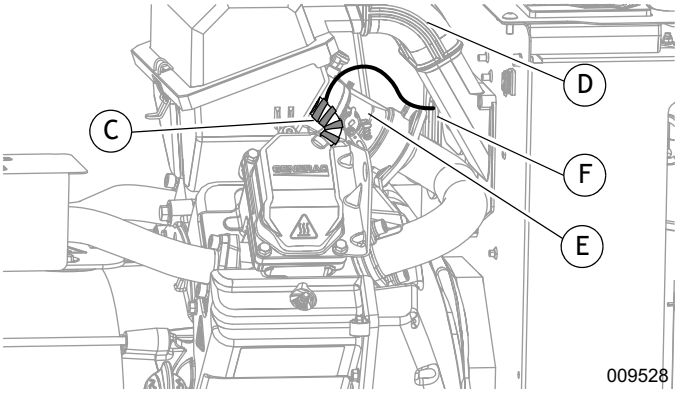

Рисунок 5. Шланг сапуна (серия 800)

2. Проложите выводные провода между коленом впускной магистрали (D) и смесительной камерой (E), как показано на рисунке.
3. Пропустите выводные провода через изолирующую втулку жгута (F) в разделяющей панели двигателя.

4. Закрепите все провода пластиковыми стяжками на расстоянии не менее 1 см (0,5 дюйма) от топливных шлангов.
5. Перейдите к разделу ***Подсоединение выводных проводов***.

Двигатели серии 500/1000

1. См. ***Рисунок 6***. Снимите крышку воздушной коробки (G), колено впускной магистрали (H) и воздушный фильтр (I).

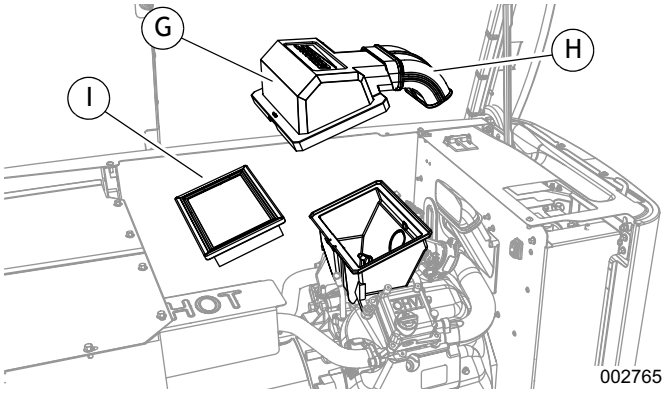

Рисунок 6. Демонтаж крышки воздушной коробки (серия 500/1000)

2. См. ***Рисунок 7***. Снимите три крепёжных винта за разделяющей панелью двигателя для отсоединения насадки всасывающего патрубка (J).

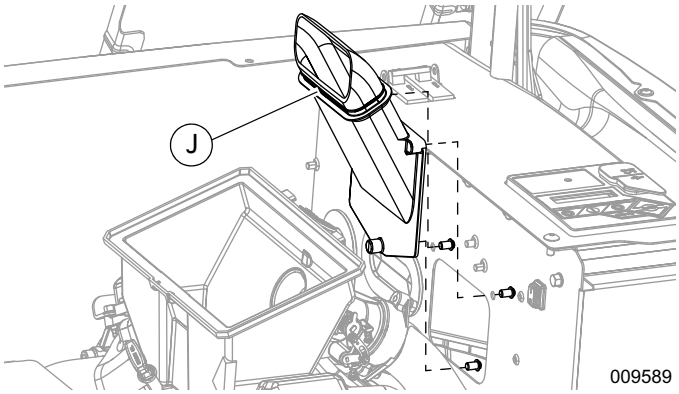

Рисунок 7. Демонтаж насадки всасывающего патрубка (серия 500/1000)

3. См. ***Рисунок 8***. Снимите винты с основания воздушной коробки (K).

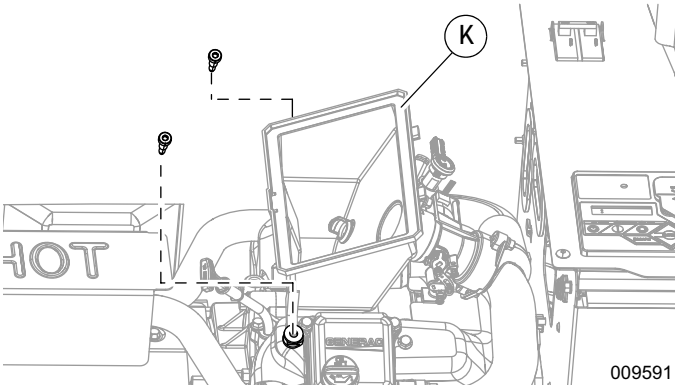

Рисунок 8. Демонтаж винтов воздушной коробки (серия 500/1000)

4. См. ***Рисунок 9***. Снимите винты, которыми смесительная камера крепится к впускному патрубку (доступ к винтам обеспечивается со стороны разделяющей панели). Отставьте в сторону основание воздушной коробки и смесительную камеру (L), не отсоединяя провода от смесительной камеры, для получения доступа к шлангу сапуна (M).

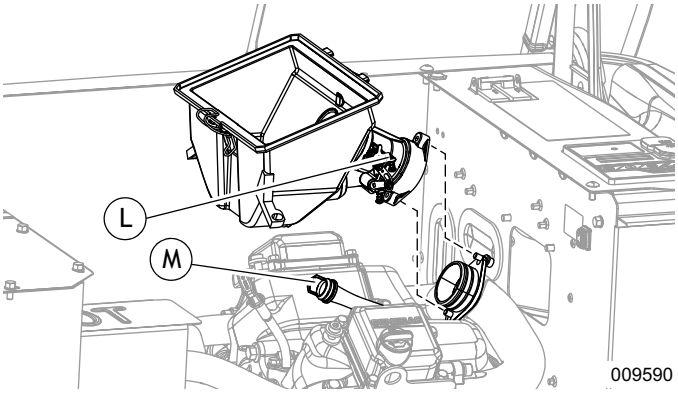

Рисунок 9. Демонтаж смесительной камеры (серия 500/1000)

ПРИМЕЧАНИЕ. См. ***Рисунок 10***. В случае изделий с двигателями серии 1000 (изготовленных с 2016 г. до настоящего времени) доступ к нижним винтам смесительной камеры обеспечивается через отверстие (N) в разделяющей панели двигателя. Снимите пластиковую крышку с отверстия и отложите её в сторону для последующей установки на место.

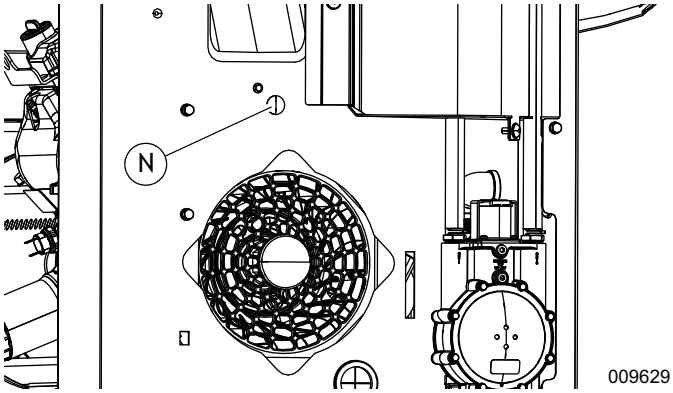

Рисунок 10. Отверстие доступа в разделяющей панели

5. См. *Рисунок 11*. Равномерно оберните нагревательную оболочку сапуна (P) вокруг шланга сапуна, как показано на рисунке, при этом выводные провода должны быть внизу. Для фиксации нагревателя оберните нагреватель сапуна и шланг силиконовой лентой (входит в комплект поставки).

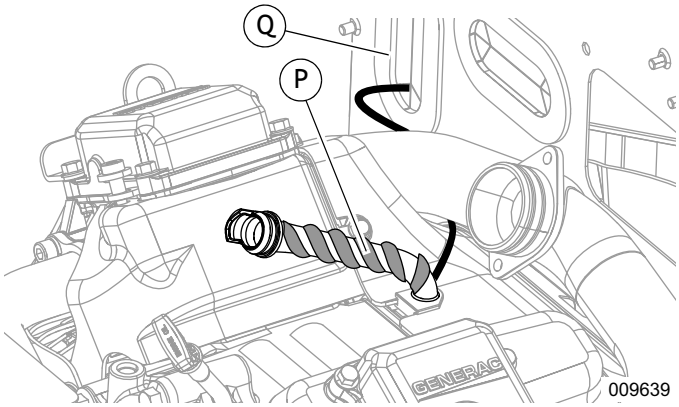

Рисунок 11. Обёртывание шланга сапуна (серия 500/1000)

6. Пропустите выводные провода через изолирующую втулку жгута (Q) в разделяющей панели двигателя.
7. Закрепите все провода пластиковыми стяжками на расстоянии не менее 1 см (0,5 дюйма) от топливных шлангов.
8. Установите смесительную камеру с основанием воздушной коробки и насадкой всасывающего патрубка.
9. Установите колено впускной магистрали, воздушный фильтр и крышку воздушной коробки.
10. Перейдите к разделу *Подсоединение выводных проводов*.

Подсоединение выводных проводов

Изделия, изготовленные с 2016 г. до настоящего времени

1. См. *Рисунок 12*. Протяните выводные провода через изолирующую втулку (A) панели пользовательских подключений.

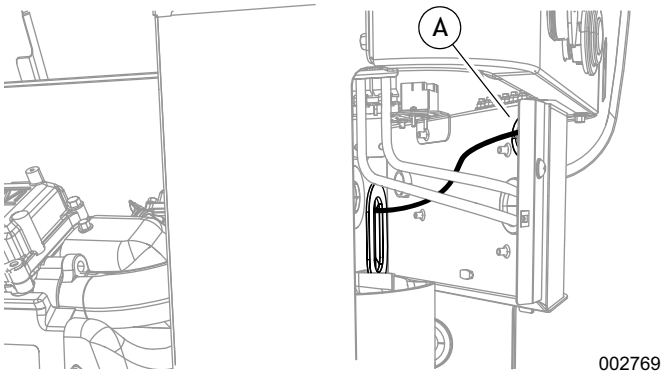

Рисунок 12. Прокладка проводов к панели пользовательских подключений

2. См. *Рисунок 13*. Присоедините выводные провода нагревателя к клемме T1 (B) и к шпильке нейтрали (C), как показано на рисунке.

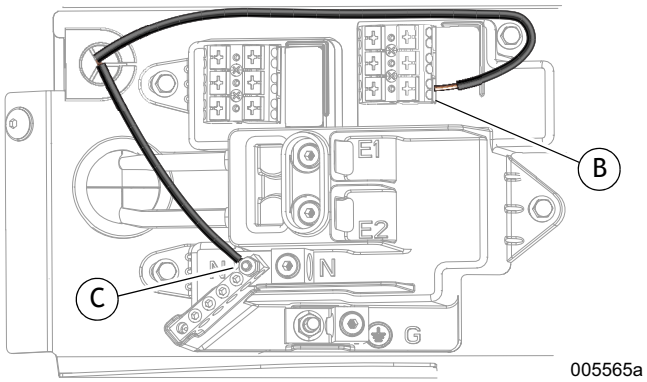

Рисунок 13. Клеммная колодка ввода

ПРИМЕЧАНИЕ. Провод с круглой клеммой присоединяется к шпильке шины нейтрали.

Изделия, изготовленные в 2013-2015 гг.

См. *Рисунок 14*. Присоедините выводные провода нагревателя к клемме T1 (D) и к шпильке нейтрали (E), как показано на рисунке.

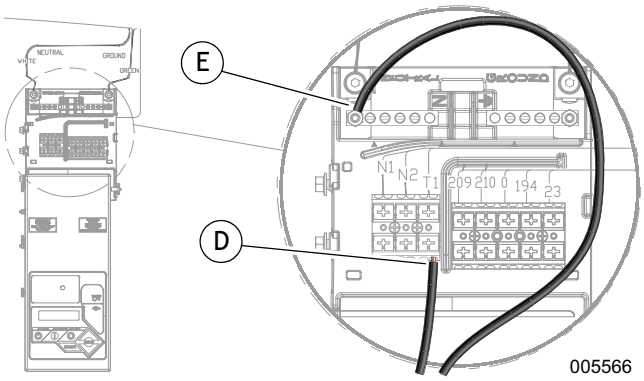

Рисунок 14. Клеммная колодка ввода

ПРИМЕЧАНИЕ. Провод с круглой клеммой присоединяется к шпильке шины нейтрали.

Завершение монтажа

Опасность повреждения двигателя. Перед запуском двигателя проверьте правильность типа масла и его количество. Невыполнение этого требования может привести к повреждению двигателя.

ISO000135

Для завершения монтажа выполните следующие действия:

1. Убедитесь в том, что проложенные провода не имеют зон защемления и других повреждений. При необходимости используйте кабельные стяжки.
2. Установите крышку панели пользовательских подключений.
3. Установите облицовку контроллера (для изделий, изготовленных в 2013–2015 гг.) или боковую панель впуска воздуха (для изделий, изготовленных в 2016 г. и позднее) и переднюю панель.
4. Возобновите подачу питания от электросети на переключатель питания.
   - Для переключателей питания с нормированной интенсивностью обслуживания включите главный выключатель.
   - для переключателей питания с ненормированной интенсивностью обслуживания включите выключатель линии питания силовой нагрузки.

ПРИМЕЧАНИЕ. Если плавкие предохранители T1, T2, N1 и N2 были извлечены из переключателя питания, установите их на место.

5. Вставьте в панель управления плавкий предохранитель с номинальным током 7,5 А.
6. Выполните программирование мастера установки.
7. Нажмите кнопку выбора режима «AUTO» (Автоматический) на панели управления.
8. Установите автоматический выключатель сети электропитания (выключатель генератора) в положение «ON (CLOSED)» (ВКЛ (ЗАМКНУТ)).
9. Закройте и заприте крышку.

Изд. № 10000022351 Ред. B 16/05/19
©2019 Generac Power Systems, Inc.
Все права защищены.
Технические характеристики могут меняться без предварительного уведомления. Воспроизведение в какой-либо форме без предварительного письменного согласия компании Generac Power Systems, Inc. запрещено.

Generac Power Systems, Inc.
S45 W29290 Hwy. 59
Waukesha, WI 53189 США
1-888-GENERAC (1-888-436-3722)
www.generac.com