GENERAC

INSTRUCTION SHEET

120V Breather Heater Kit

Model G0071031

Intended for 60 Hz HSB units 2013–present

WARNING

Consult Manual. Read and understand manual completely before using product. Failure to completely understand manual and product could result in death or serious injury. (000100a)

WARNING

Equipment damage. Only qualified service personnel may install, operate, and maintain this equipment. Failure to follow proper installation requirements could result in death, serious injury, and equipment or property damage. (000182a)

Two lead wires deliver 120V electrical power to the heater from the T1 and Neutral terminals at the customer connection panel.

Preparing for Installation

Before performing any maintenance, prevent the generator from accidental startup:

1. Lift the lid. Turn the generator OFF and allow the unit to cool completely (if generator was running under load).
2. Verify that the unit is placed in OFF mode.
3. Turn off the normal utility power supply to the transfer switch.
   - In service rated transfer switches, turn the main breaker OFF.
   - In non-service-rated switches, turn power feeder breaker OFF.

NOTE: The T1, N1 and N2 fuses could be removed from the transfer switch by an electrical contractor instead of turning off the normal power circuit breaker.

4. With the generator shut down, remove controller fascia (2013–2015 units) or intake side panel (2016 and newer units), and front panel.
5. Move the main line circuit breaker (generator disconnect) to the OFF (open) position.
6. Remove the 7.5 amp fuse from the control panel.
7. See ***Figure 1 or Figure 2.*** Remove the customer connection panel cover (A).

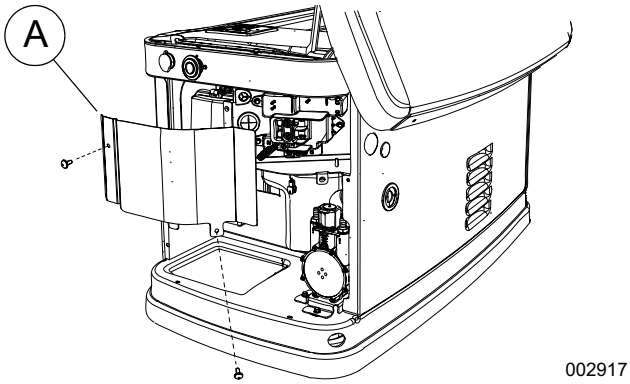

Figure 1. Removing Customer Connection Panel Cover (2016-Present Units)

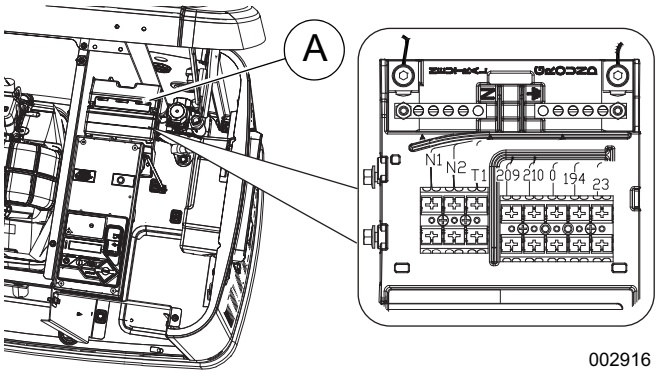

Figure 2. Removing Customer Connection Panel Cover (2013–2015 Units)

(continued on next page)

Installing the Breather Heater (9kW Models)

1. See *Figure 3*. Wrap the breather heater (A) around the breather hose, evenly spaced as shown, with the lead wires at the bottom. Once installed, wrap the breather heater and hose with silicone tape (provided) to secure heater.

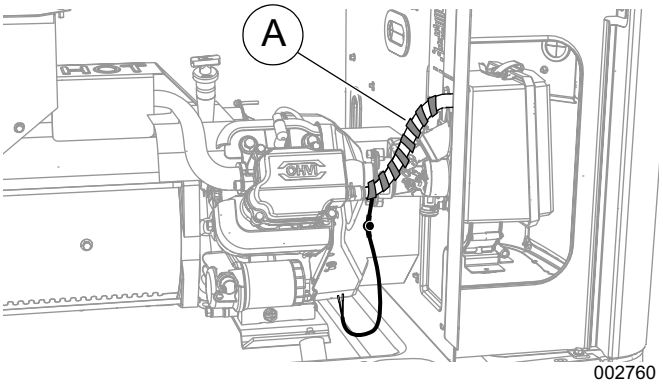

Figure 3. Wrapping the Breather Hose (9 kW)

2. See *Figure 4*. Route the lead wires beneath and behind the engine as shown.

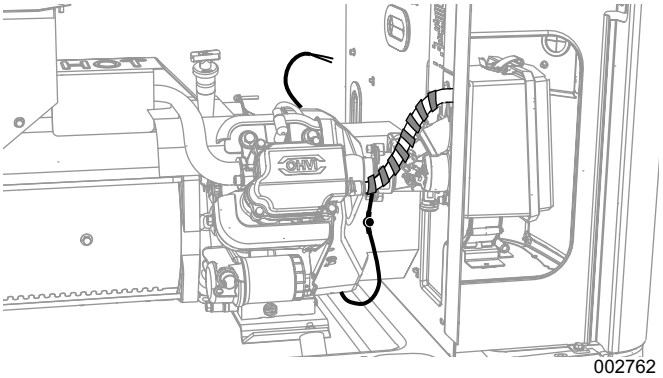

Figure 4. Routing Heater Wires (9 kW)

3. See *Figure 5*. Pass the lead wires through the harness grommet (B) in the engine divider panel. and then through the customer connection panel grommet (C). Secure all wires with plastic wire ties at least 0.5 in. (1 cm) away from fuel hoses.

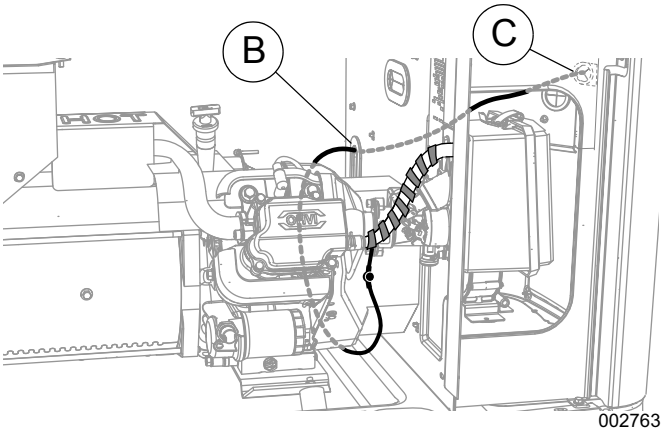

Figure 5. Lead Wires to Customer Connection (9 kW)

4. Proceed to *Connecting Lead Wires*.

Installing the Breather Heater (11–22kW Models)

1. See *Figure 6*. Remove the airbox cover (A), intake elbow (B), and air filter (C).

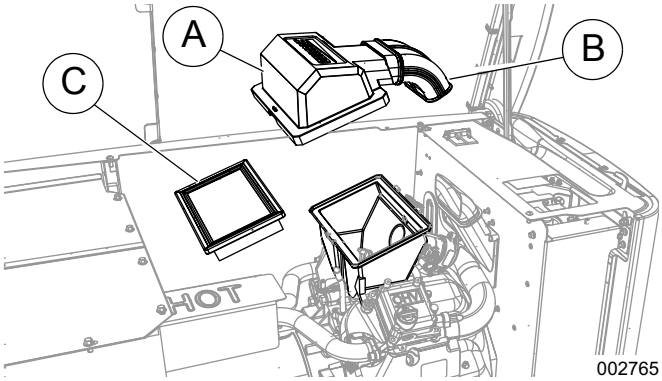

Figure 6. Removing the Airbox Cover (11–22 kW)

2. See *Figure 7*. Unscrew and remove the airbox base (D).

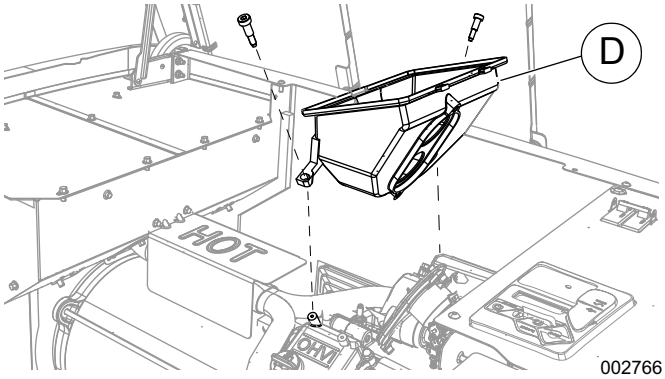

Figure 7. Removing the Airbox Base (11–22 kW)

3. See *Figure 8*. Remove three mounting screws behind the engine divider panel to disconnect the snorkel (E).

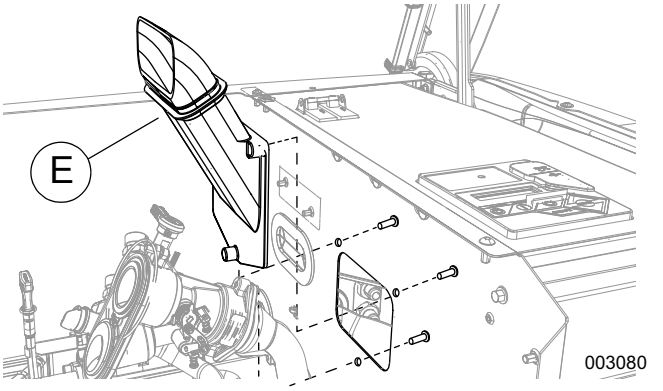

Figure 8. Removing the Snorkel (11–22 kW)

(continued on next page)

4. See ***Figure 9***. Disconnect and remove the mixer (F) to expose the breather hose (G).

NOTE: The lower mixer screw is accessible through a hole in the engine divider panel. Remove the plastic cover from the hole and set aside for reassembly.

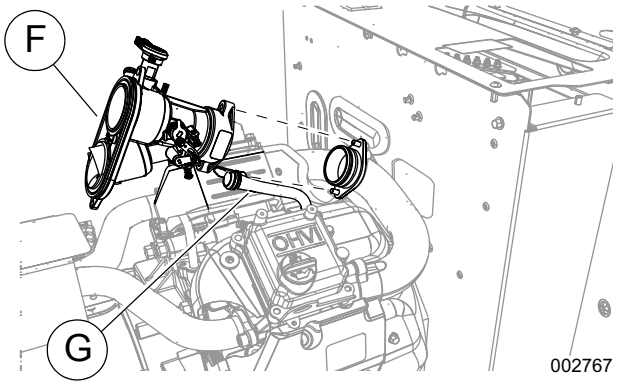

Figure 9. Disconnecting the Mixer

5. See ***Figure 10***. Wrap the breather heater (H) around the breather hose, evenly spaced as shown, with the lead wires at the bottom. Once installed, wrap the breather heater and hose with silicone tape (provided) to secure heater.

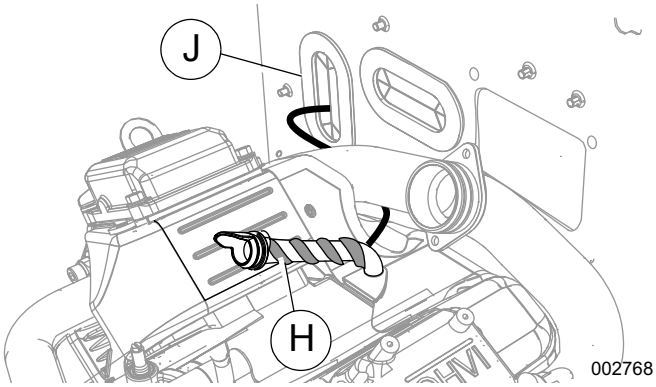

Figure 10. Wrapping the Breather Hose (11–22 kW)

6. Pass the lead wires through the harness grommet (J) in the engine divider panel.

7. See ***Figure 11***. Working inside the intake enclosure, route the lead wires through the customer connection panel grommet (K). Secure all wires with plastic wire ties at least 0.5 in. (1 cm) away from fuel hoses.

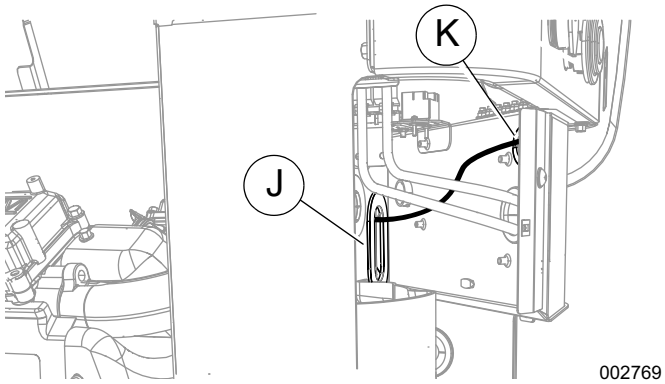

Figure 11. Lead Wires to Customer Connection (11–22 kW)

8. Install the mixer and snorkel.
9. Assemble the airbox.
10. Proceed to ***Connecting Lead Wires***.

Connecting Lead Wires

2016-Present Units—

See ***Figure 12***. Connect the heater lead wires to the T1 terminal and Neutral stud as shown.

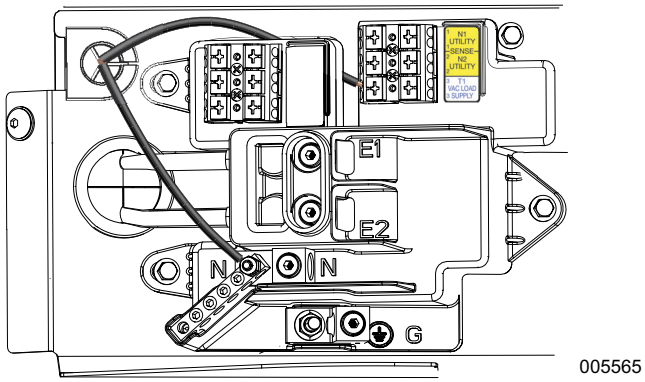

Figure 12. Input Sense Terminal Block

NOTE: Wire with ring terminal connects to Neutral bar stud.

Continued on next page.

2013–2015 Units—

See ***Figure 13***. Connect the heater lead wires to the T1 terminal and Neutral stud as shown.

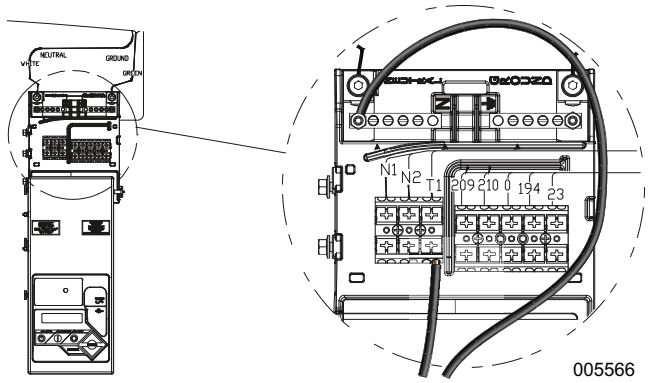

Figure 13. Input Sense Terminal Block

NOTE: Wire with ring terminal connects to Neutral bar stud.

Completing Installation

⚠CAUTION

Engine damage. Verify proper type and quantity of engine oil prior to starting engine. Failure to do so could result in engine damage.

(000135)

1. Check all wire routing to verify wires will not be pinched or cut. Use tie wraps where necessary.
2. Install customer connection panel cover.
3. Return the utility power supply to the transfer switch:
   - In service rated transfer switches, turn the main breaker ON.
   - In non-service-rated switches, turn power feeder breaker ON.

NOTE: If removed, install the T1, N1 and N2 fuses in the transfer switch.

4. Install controller fascia (2013–2015 units) or intake side panel (2016 and newer units), front panel, and 7.5A DC fuse.
5. Complete the installation wizard programming.
6. Move the main line circuit breaker (generator disconnect) to ON (closed).
7. Place the generator controller in AUTO and close lid.

Part No. 10000022351 Rev B 09/11/17
©2017 Generac Power Systems, Inc. All rights reserved
Specifications are subject to change without notice.
No reproduction allowed in any form without prior written consent from Generac Power Systems, Inc.

Generac Power Systems, Inc.
S45 W29290 Hwy. 59
Waukesha, WI 53189
1-888-GENERAC (1-888-436-3722)
www.generac.com

HOJA DE INSTRUCCIONES

Kit de calentador de respiradero de 120 V

Modelo G0071031

Documento aplicable a las unidades HSB de 60 Hz vendidas desde el año 2013 hasta el año actual

⚠ ADVERTENCIA

Consulte el manual. Lea y comprenda completamente el manual antes de usar el producto. No comprender completamente el manual puede provocar la muerte o lesiones graves.

(000100a)

⚠ ADVERTENCIA

Daños en el equipo. Únicamente personal de mantenimiento cualificado debe instalar, poner en funcionamiento y mantener este equipo. Si no cumple los requisitos de instalación adecuados, puede ocasionar daños en el equipo o en la propiedad, lesiones graves o incluso la muerte. (000182a)

Dos cables conductores proporcionan 120 V de alimentación eléctrica al calentador desde los terminales T1 y neutro en el tablero de conexiones del cliente.

Preparación para la instalación

Antes de efectuar cualquier mantenimiento, evite que el generador se ponga en marcha de manera accidental:

1. Levante la tapa. Ajuste en OFF el generador y permita que la unidad se enfríe completamente (si el generador funciona bajo carga).
2. Verifique que el generador esté en modo OFF.
3. Apague el suministro de alimentación normal del servicio público al interruptor de transferencia.
   - En los interruptores de transferencia para acometida de servicio, ajuste en OFF el disyuntor principal.
   - En los interruptores de transferencia que no son para acometida de servicio, ajuste en OFF el disyuntor de la línea de alimentación eléctrica.

NOTA: Un contratista eléctrico puede retirar los fusibles T1, N1 y N2 del interruptor de transferencia en lugar de ajustar en OFF el disyuntor de alimentación normal.

4. Con el generador apagado, quite la fascia del controlador (unidades fabricadas entre 2013 y 2015) o el panel de entrada de aire lateral (unidades fabricadas en 2016 y años posteriores) y el panel frontal.
5. Ajuste el disyuntor de línea principal (desconexión del generador) en la posición OFF (abierto).
6. Retire el fusible de 7.5 A del tablero de control.
7. Vea la ***Figura 1 o la Figura 2.*** Retire la cubierta del tablero de conexiones del cliente (A).

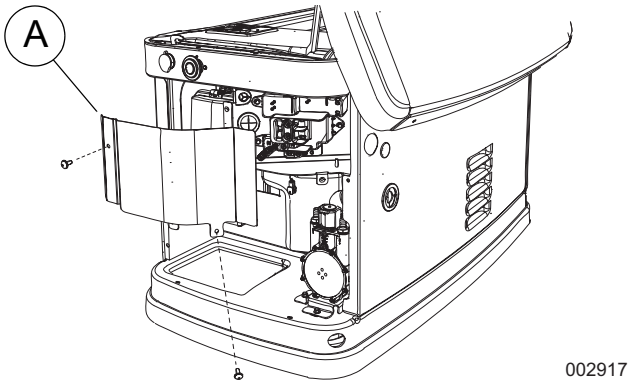

Figura 1. Extracción de la cubierta del tablero de conexiones del cliente (desde el año 2016 hasta el año actual)

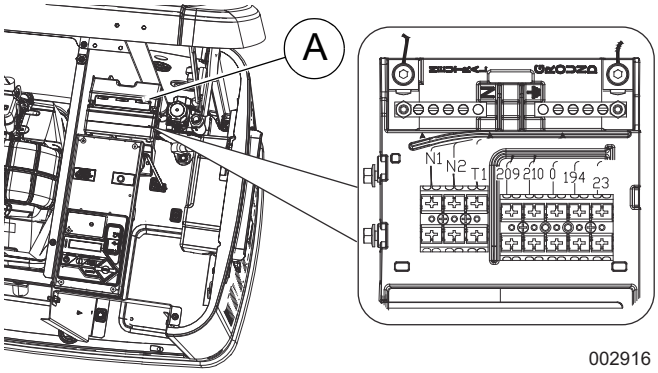

Figura 2. Extracción de la cubierta del tablero de conexiones del cliente (unidades de 2013 a 2015)

(continúa en la página siguiente)

Instalación del calentador del respiradero (modelos de 9 kW)

1. Vea la *Figura 3*. Enrolle el calefactor con el respiradero (A) alrededor de la manguera del respiradero, con una separación uniforme tal y como se muestra, con los cables conductores en la parte inferior. Una vez instalado, envuelva el calentador y manguera del respiradero con cinta de silicona (provista) para fijar el calentador.

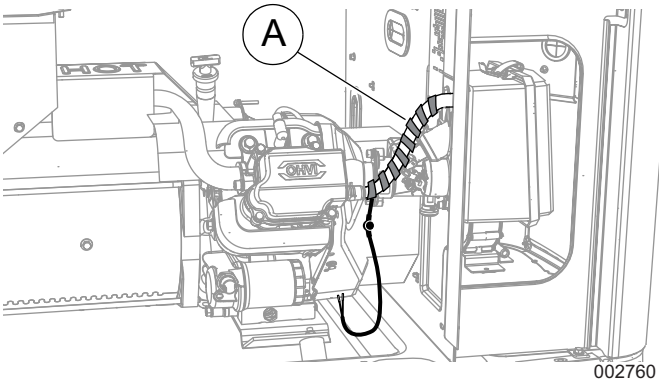

Figura 3. Envoltura de la manguera del generador (9 kW)

2. Vea la *Figura 4*. Tienda los cables conductores debajo y detrás del motor como se muestra.

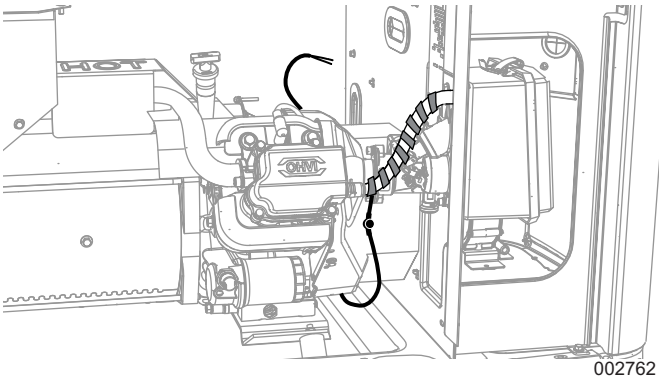

Figura 4. Tendido de los cables del calentador (9 kW)

3. Vea la *Figura 5*. Pase los cables conductores a través del ojal protector del arnés (B) en el panel divisor del motor y después a través del ojal protector del tablero de conexiones del cliente (C). Fije todos los cables con amarres de cables de plástico separados 0,5 pulg. (1 cm) como mínimo de las mangueras de combustible.

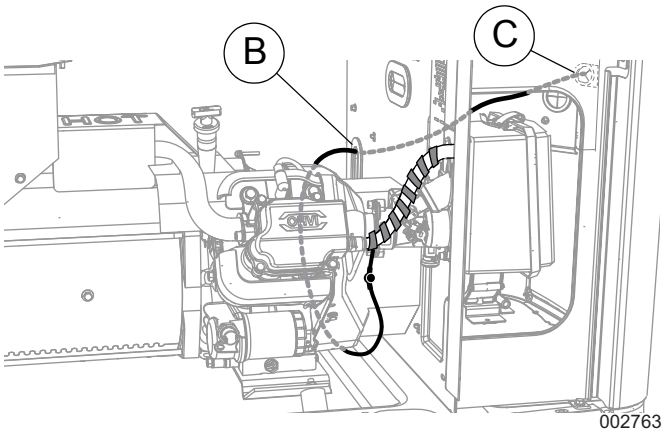

Figura 5. Cables conductores a la conexión del cliente (9 kW)

4. Vaya a *Conexión de cables conductores*.

Instalación del calentador del respiradero (modelos de 11 a 22 kW)

1. Vea la *Figura 6*. Retire la cubierta de la caja de aire (A), codo de admisión (B) y filtro de aire (C).

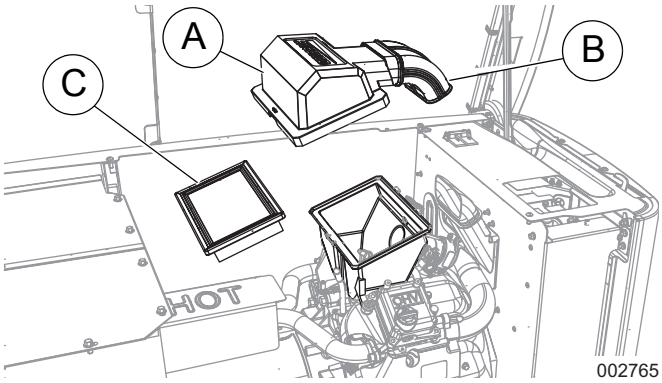

Figura 6. Extracción de la cubierta de la caja aire (11 a 22 kW)

2. Vea la *Figura 7*. Desenrosque y retire la base de la caja de aire (D).

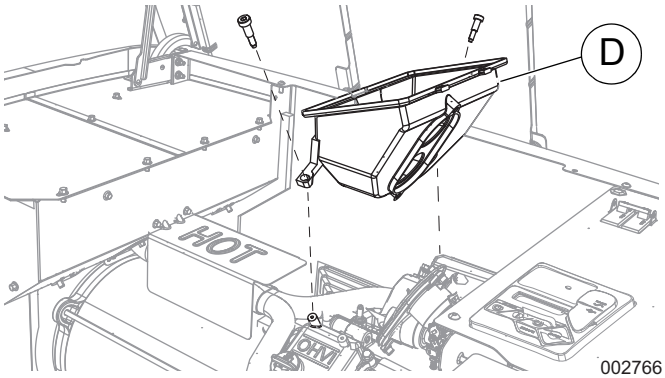

Figura 7. Extracción de la base de la caja aire (11 a 22 kW)

(continúa en la página siguiente)

3. Vea la *Figura 8*. Retire los tres tornillos de montaje detrás del panel divisor del motor para desconectar el tubo respirador (snorkel) (E).

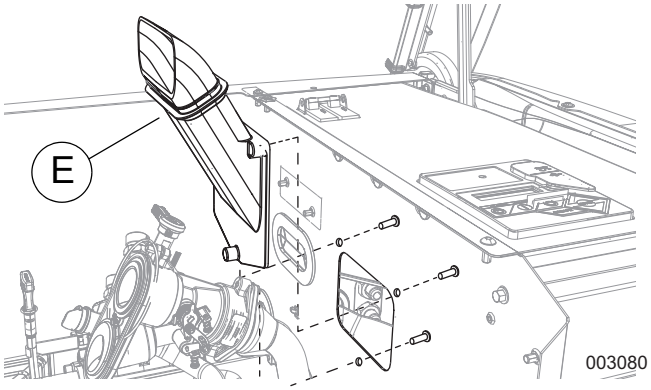

Figura 8. Extracción del tubo respirador (snorkel) (11 a 22 kW)

4. Vea la *Figura 9*. Desconecte y retire el mezclador (F) para exponer la manguera del respiradero (G).

NOTA: El tornillo inferior del mezclador es accesible a través del agujero en el panel divisor del motor. Retire la cubierta plástica del agujero y déjela de lado para volver a armar.

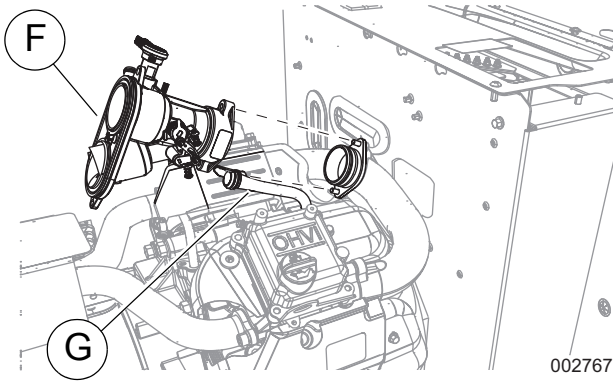

Figura 9. Desconexión del mezclador

5. Vea la *Figura 10*. Enrolle el calefactor con el respiradero (H) alrededor de la manguera del respiradero, con una separación uniforme tal y como se muestra, con los cables conductores en la parte inferior. Una vez instalado, envuelva el calentador y manguera del respiradero con cinta de silicona (provista) para fijar el calentador.

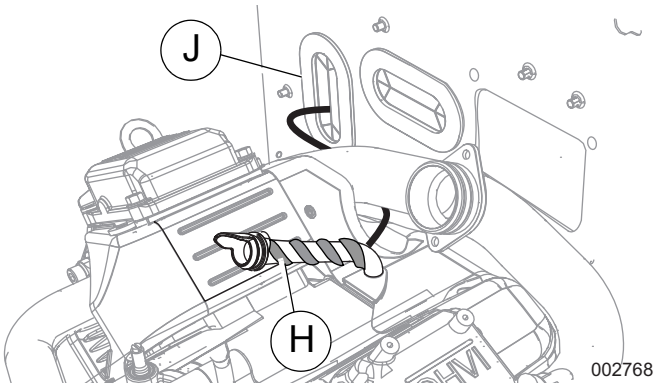

Figura 10. Envoltura de la manguera del generador (11 a 22 kW)

6. Pase los cables conductores a través del ojal protector del arnés (J) en el panel divisor del motor.
7. Vea la *Figura 11*. Trabajando dentro del cerramiento de la admisión tienda los cables conductores a través del ojal protector del tablero de conexiones del cliente (K). Fije todos los cables con amarres de cables de plástico separados 0,5 pulg. (1 cm) como mínimo de las mangueras de combustible.

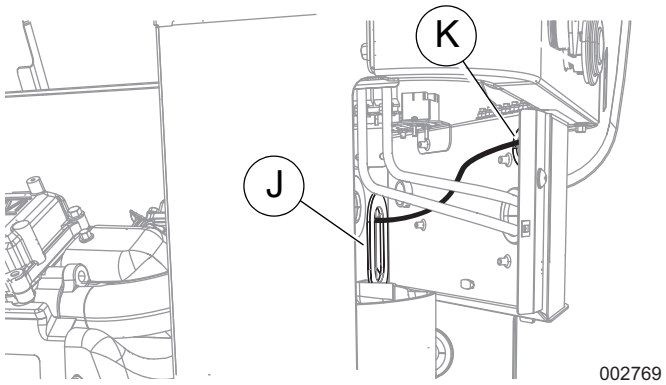

Figura 11. Cables conductores a la conexión del cliente (11 a 22 kW)

8. Instale el mezclador y el tubo respirador (snorkel).
9. Arme la caja de aire.
10. Vaya a *Conexión de cables conductores*.

Conexión de cables conductores

Unidades de 2016—

Vea la *Figura 12*. Conecte los cables conductores del calefactor al terminal T1 y al perno del neutro.

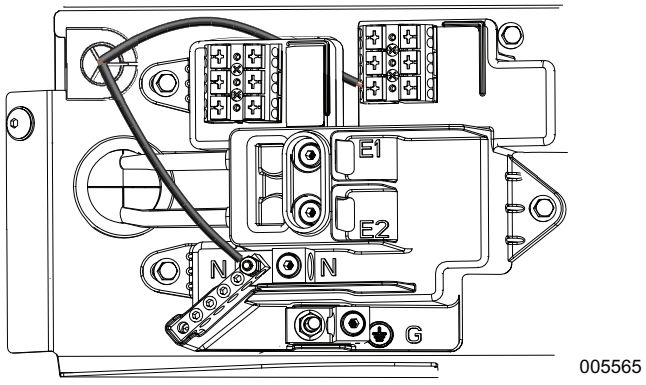

Figura 12. Bloque de terminales de detección de entrada

NOTA: El cable con terminal de anillo se conecta al perno de la barra del neutro.

(continúa en la página siguiente)

Unidades de 2013 a 2015—

Vea la *Figura 13*. Conecte los cables conductores del calefactor al terminal T1 y al perno del neutro.

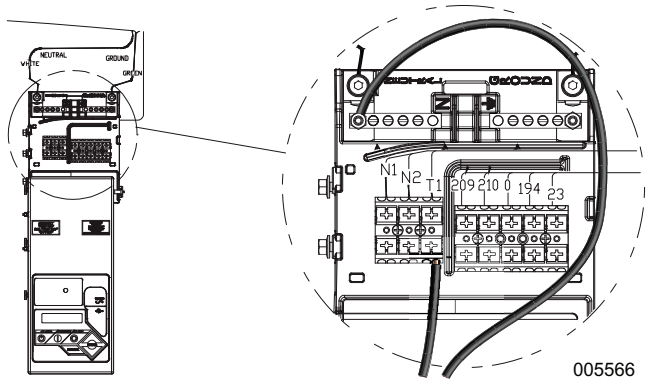

Figura 13. Bloque de terminales de detección de entrada

NOTA: El cable con terminal de anillo se conecta al perno de la barra del neutro.

Completando la instalación

⚠ PRECAUCIÓN

Daño al motor. Verifique el tipo y la cantidad apropiados del aceite del motor antes de poner en marcha el motor. No hacer esto puede provocar daños al motor.

(000135)

1. Complete el tendido de todos los cables para asegurarse de no aplastar o cortar los cales. Use bandas de amarre donde sean necesarias.
2. Instale la cubierta del panel de conexiones del cliente.
3. Devuelva el suministro de alimentación del servicio público al interruptor de transferencia:
   - En los interruptores de transferencia para acometida de servicio, ajuste en ON el disyuntor principal.
   - En los interruptores de transferencia que no son para acometida de servicio, ajuste en ON el disyuntor de la línea de alimentación eléctrica.

NOTA: Si se retiraron, instale los fusibles T1, N1 y N2 en el interruptor de transferencia.

4. Instale el frente del controlador (unidades de 2013 a 2015) o el panel lateral de la admisión (unidades de 2016), panel delantero y fusible de 7,5 A de CC.
5. Complete la programación del asistente de instalación.
6. Mueva el disyuntor de línea principal (desconexión del generador) a la posición ON (cerrado).
7. Coloque el controlador de generador en AUTO (Automático) y cierre la tapa.

Núm. de pieza 10000022351 Rev. A 11/09/2017

©2017 Generac Power Systems, Inc. Todos los derechos reservados.

Las especificaciones están sujetas a cambios sin aviso.

No se permite la reproducción bajo ninguna forma sin el consentimiento previo por escrito de Generac Power Systems, Inc.

Generac Power Systems, Inc.
S45 W29290 Hwy. 59
Waukesha, WI 53189, EE. UU.
1-888-GENERAC (1-888-436-3722)
www.generac.com

GENERAC

INSTRUCTIONS

Trousse chauffe-reniflard de 120 V

Modèle G0071031

Modifications applicables aux appareils HSB 60 Hz en production depuis 2013

⚠ AVERTISSEMENT

Consultez le manuel. Lisez complètement le manuel et assurez-vous d'en comprendre le contenu avant d'utiliser l'appareil. Une mauvaise compréhension du manuel ou de l'appareil consigne pourrait entraîner la mort ou des blessures graves. (000100a)

⚠ AVERTISSEMENT

Risque d'endommager les équipements. Seul un personnel qualifié doit prendre en charge l'installation, l'utilisation et l'entretien de cet équipement. Le non-respect des consignes d'installation peut provoquer des blessures graves, voire mortelles, ainsi que des dégâts matériels. (000182a)

Deux fils acheminent une puissance électrique de 120 V au chauffe-reniflard à partir des bornes T1 et neutre du panneau de branchements du client.

Préparation de l'installation

Avant d'effectuer l'entretien du générateur, empêchez-en le démarrage accidentel :

1. Ouvrez le couvercle. Mettez le générateur en position OFF et laissez-le refroidir entièrement (si le générateur fonctionnait sous charge).
2. Vérifiez qu'il est bien placé à la position OFF.
3. Coupez l'alimentation du réseau public au commutateur de transfert.
   - Si vous utilisez des commutateurs de transfert automatiques cotés pour entrée de service, coupez l'alimentation au disjoncteur principal.
   - Si vous utilisez des commutateurs non cotés pour entrée de service, placez le disjoncteur d'alimentation à la position OFF.

REMARQUE : Un entrepreneur-électricien pourrait également retirer les fusibles T1, N1 et N2 du commutateur de transfert plutôt que de couper l'alimentation au disjoncteur.

4. Une fois le générateur à l'arrêt, déposez la bâche de protection du contrôleur (sur les appareils fabriqués entre 2013 et 2015), ou le panneau latéral d'admission (sur les appareils fabriqués depuis 2016) et le panneau avant.
5. Réglez le disjoncteur du circuit principal (déconnexion du générateur) sur la position OFF (ouvert).
6. Retirez le fusible de 7,5 A du tableau de commande.
7. Voir la ***Figure 1 ou la Figure 2.*** Retirez le couvercle du panneau de branchements du client (A).

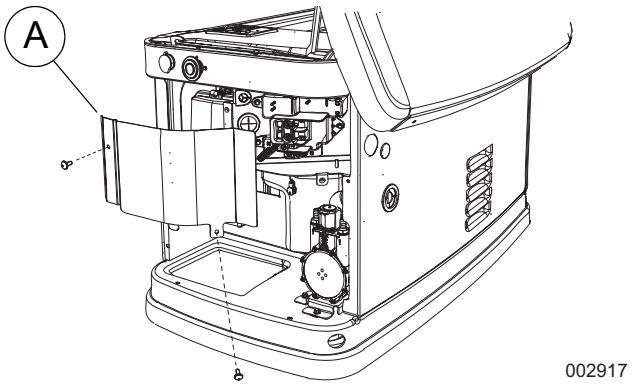

Figure 1. Retrait du couvercle du panneau de branchements du client (appareils fabriqués depuis 2016)

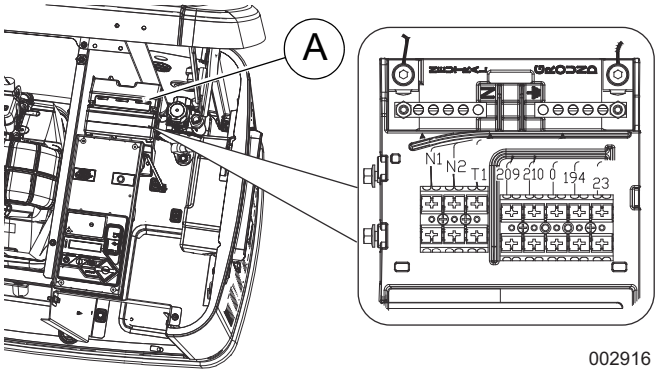

Figure 2. Retrait du couvercle du panneau de branchements du client (appareils de 2013 à 2015)

(suite à la page suivante)

Installation du chauffe-reniflard (modèles de 9 kW)

1. Voir la ***Figure 3***. Enroulez le chauffe-reniflard (A) autour du tuyau du reniflard, uniformément espacé comme illustré, avec les fils de raccordement qui se trouvent au bas. Enrobez le chauffe-reniflard et le tuyau d'un ruban de caoutchouc silicone (fourni) pour fixer le tout.

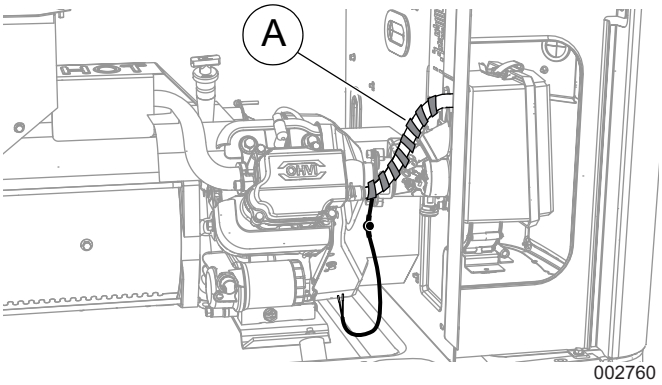

Figure 3. Enrobage du tuyau du reniflard (modèles de 9 kW)

2. Voir la ***Figure 4***. Acheminez les fils à l'arrière du moteur en les faisant passer sous ce dernier, comme il est indiqué sur l'image.

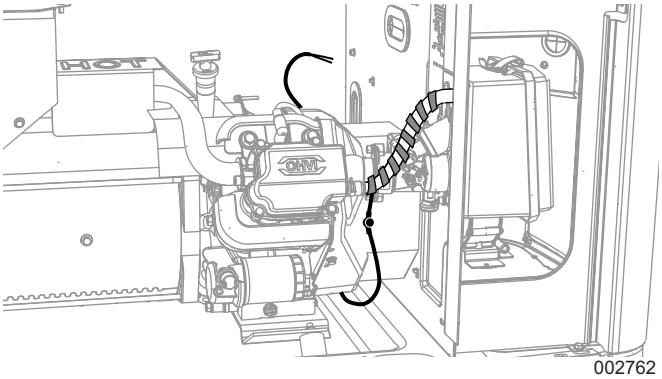

Figure 4. Acheminement des fils du chauffe-reniflard (modèles de 9 kW)

3. Voir la ***Figure 5***. Faites passer les fils dans l'œillet de faisceau (B) de la cloison du moteur, puis dans l'œillet du panneau de branchements du client (C). Fixez tous les fils avec des fils d'attache en plastique à au moins 1 cm (0,5 po) des tuyaux de carburant.

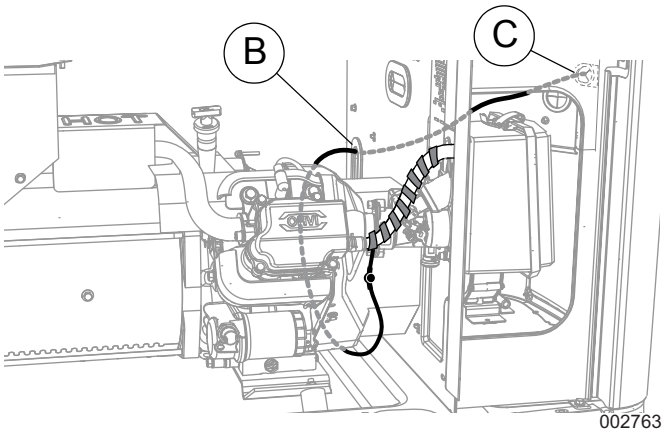

Figure 5. Acheminement des fils au branchement du client (modèles de 9 kW)

4. Passez à la section ***Branchement des fils électriques***.

Installation du chauffe-reniflard (modèles de 11 à 22 kW)

1. Voir la ***Figure 6***. Retirez le couvercle de la boîte à vent (A), le coude d'entrée d'air (B) et le filtre à air (C).

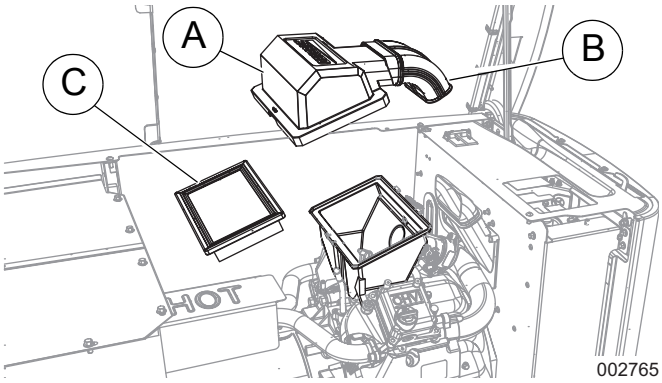

Figure 6. Retrait du couvercle de la boîte à vent (modèles de 11 à 22 kW)

2. Voir la ***Figure 7***. Dévissez et retirez la base de la boîte à vent (D).

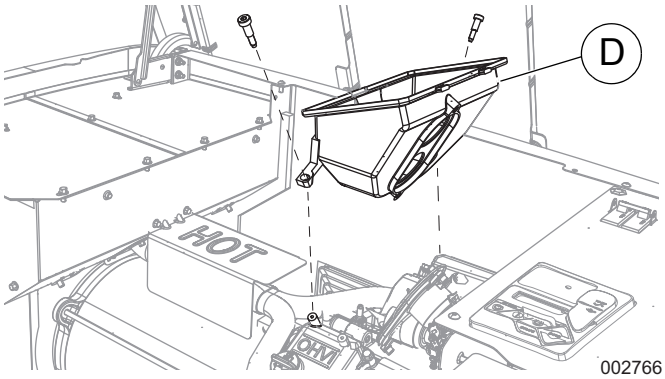

Figure 7. Retrait de la base de la boîte à vent (modèles de 11 à 22 kW)

(suite à la page suivante)

3. Voir la *Figure 8*. Retirez les trois vis de montage situées à l'arrière de la cloison du moteur pour enlever le col d'entrée d'air (E).

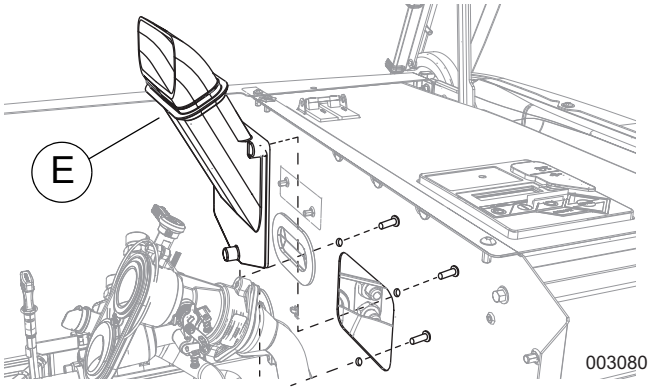

Figure 8. Retrait du col d'entrée d'air (modèles de 11 à 22 kW)

4. Voir la *Figure 9*. Débranchez et retirez le mélangeur (F) afin d'accéder au tuyau du reniflard (G).

REMARQUE : Vous pouvez accéder à la vis inférieure du mélangeur par un trou dans la cloison du moteur. Retirez le couvercle de plastique cachant le trou et mettez-le de côté en vue du remontage.

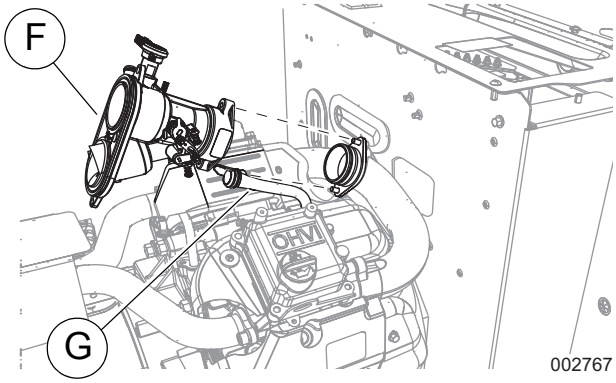

Figure 9. Débranchement du mélangeur

5. Voir la *Figure 10*. Enroulez le chauffre-reniflard (H) autour du tuyau du reniflard, uniformément espacé comme illustré, avec les fils de raccordement qui se trouvent au bas. Enrobez le chauffe-reniflard et le tuyau d'un ruban de caoutchouc silicone (fourni) pour fixer le tout.

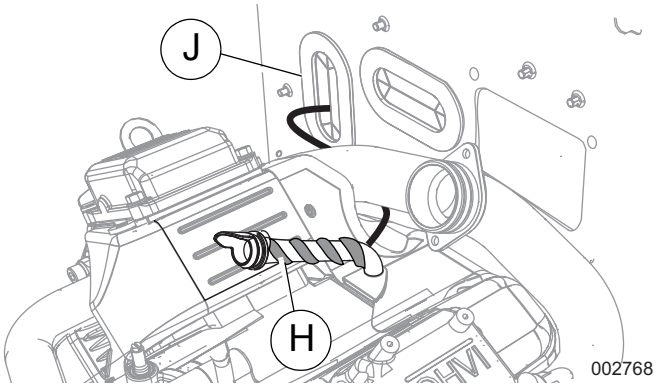

Figure 10. Enrobage du tuyau du reniflard (modèles de 11 à 22 kW)

6. Faites passer les fils dans l'œillet de faisceau (J) de la cloison du moteur.
7. Voir la *Figure 11*. À partir de l'enceinte d'entrée d'air, faites passer les fils dans l'œillet du panneau de branchements du client (K). Fixez tous les fils avec des fils d'attache en plastique à au moins 1 cm (0,5 po) des tuyaux de carburant.

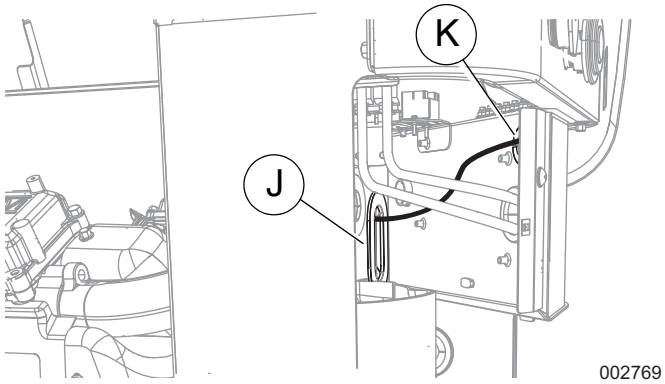

Figure 11. Acheminement des fils au branchement du client (modèles de 11 à 22 kW)

8. Installez le mélangeur et le col d'entrée d'air.
9. Replacez la boîte à vent.
10. Passez à la section *Branchement des fils électriques*.

Branchement des fils électriques

Appareils de 2016

Voir la *Figure 12*. Raccordez les fils du radiateur à la borne T1 et au goujon neutre comme illustré.

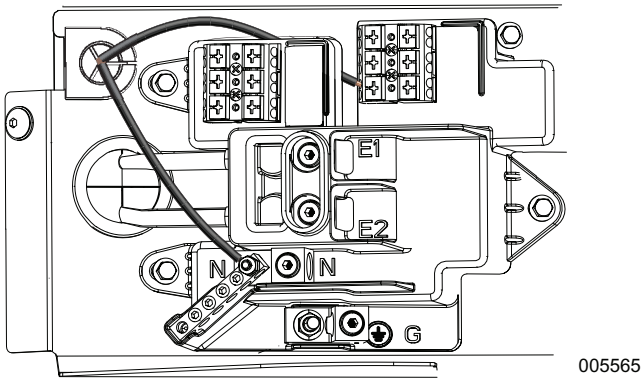

Figure 12. Entrées de la borne de détection

REMARQUE : Le fil relié à la borne annulaire se raccorde au goujon de barre neutre.

(suite à la page suivante)

Appareils de 2013 à 2015

Voir la *Figure 13*. Raccordez les fils du radiateur à la borne T1 et au goujon neutre comme illustré.

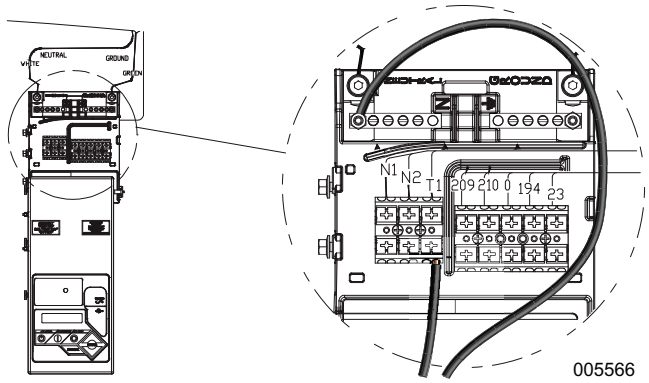

Figure 13. Entrées de la borne de détection

REMARQUE : Le fil relié à la borne annulaire se raccorde au goujon de barre neutre.

Fin de l'installation

⚠MISE EN GARDE

Dommages au moteur. Vérifiez que le type et la quantité de l'huile à moteur sont adéquats avant de démarrer le moteur. Le non-respect de cette consigne pourrait causer des dommages au moteur.

(000135)

1. Vérifiez la disposition des fils afin de vous assurer qu'ils ne seront ni pincés ni sectionnés. Utilisez des attaches autobloquantes, au besoin.
2. Remettez le couvercle du panneau de branchements du client en place.
3. Rétablissez l'alimentation du réseau public au commutateur de transfert :
   - Si vous utilisez des commutateurs de transfert automatiques cotés pour entrée de service, placez le disjoncteur principal à la position ON.
   - Si vous utilisez des commutateurs non cotés pour entrée de service, placez le disjoncteur d'alimentation à la position ON.

REMARQUE : Si vous avez retiré les fusibles T1, N1 et N2, remettez-les en place dans le commutateur de transfert.

4. Installez la bordure de l'automate de contrôle (appareils de 2013 à 2015) ou le panneau latéral d'entrée d'air (appareils de 2016), le panneau avant et le fusible c.c. de 7,5 A.
5. Terminez la programmation à l'aide de l'assistant d'installation.
6. Réglez le disjoncteur du circuit principal (déconnexion du générateur) sur la position ON (fermé).
7. Placez l'automate de contrôle du générateur en mode AUTO et fermez le couvercle.

Pièce no 10000022351 Rév. A 11/09/2017

© Generac Power Systems, Inc., 2017. Tous droits réservés.

Les caractéristiques techniques peuvent être modifiées sans préavis. Aucune reproduction n'est autorisée sous quelque forme que ce soit sans le consentement écrit préalable de Generac Power Systems, Inc.

Generac Power Systems, Inc.
S45 W29290 Hwy. 59
Waukesha, WI 53189, É.-U.
1 888 GENERAC (1 888 436-3722)
www.generac.com

ИНСТРУКЦИЯ

Комплект обогревателя сапуна 120 В

Модель G0071031

Предназначено для изделий HSB 60 Гц, изготовленных с 2013 г. до настоящего времени

ПРЕДУПРЕЖДЕНИЕ

См. руководство. Перед использованием устройства внимательно и полностью прочтите руководство. Неполное понимание руководства и работы устройства может привести к смерти или серьезной травме.

(000100a)

ПРЕДУПРЕЖДЕНИЕ

Повреждение оборудования. К монтажу, эксплуатации и техническому обслуживанию разрешается допускать только квалифицированный обслуживающий персонал. Несоблюдение надлежащих требований к монтажу может привести к серьёзной травме и повреждению оборудования и имущества. (000182a)

По двум подводящим проводам электропитание с напряжением 240 В поступает на обогреватель от клемм N1 и N2 на панели клиентских соединений.

Подготовка к установке

Перед проведением технического обслуживания необходимо предотвратить случайный запуск генератора.

1. Поднимите крышку. Выключите генератор и дайте устройству полностью остыть (если генератор работал под нагрузкой).
2. Убедитесь в том, что устройство находится в режиме OFF (ВЫКЛ.).
3. Выключите подачу нормального сетевого питания на безобрывный переключатель.
   - При использовании безобрывных переключателей, рассчитанных на техническое обслуживание, выключите главный выключатель.
   - При использовании переключателей, не рассчитанных на техническое обслуживание, выключите выключатель линии электроснабжения.

ПРИМЕЧАНИЕ. Подрядчик по электротехническим работам может извлечь предохранители T1, N1 и N2 с безобрывного переключателя вместо того, чтобы выключать выключатель нормального электропитания.

4. Выключите генератор, после чего снимите облицовку контроллера (для изделий, изготовленных в 2013–2015 гг.) или боковую панель впуска воздуха (для изделий, изготовленных в 2016 г. и позднее) и переднюю панель.
5. Установите главный выключатель генератора в положение OFF (ВЫКЛ.) (разомкнутое положение).
6. Извлеките предохранитель на 7,5 А из панели управления.
7. См. ***Рисунок 1 или Рисунок 2.*** Снимите крышку панели клиентских соединений (A).

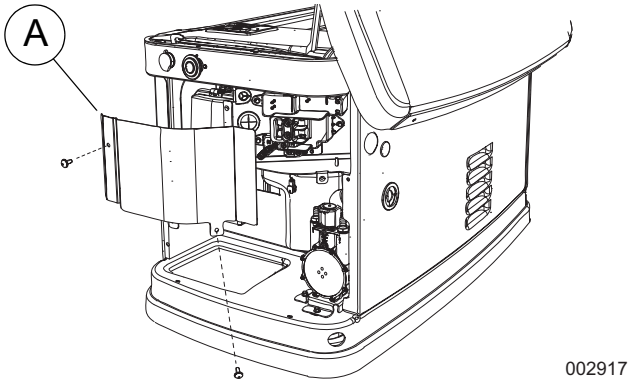

Рисунок 1. Снятие крышки панели клиентских соединений (изделия, изготовленные с 2016 г. до настоящего времени)

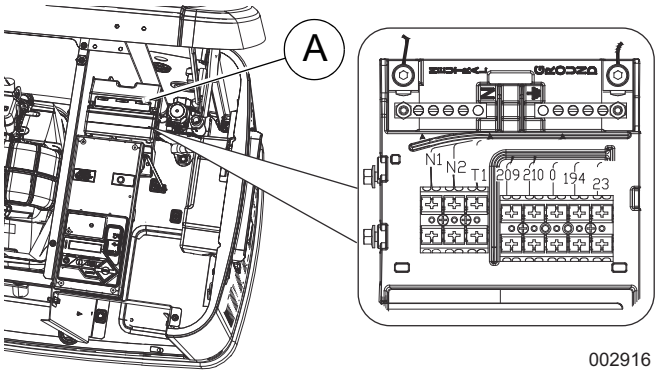

Рисунок 2. Снятие крышки панели клиентских соединений (устройства 2013–2015 гг.)

(продолжение на следующей странице)

Установка обогревателя сапуна (модели на 9 кВт)

1. См. *Рисунок 3*. Равномерно оберните нагревательную оболочку сапуна (A) вокруг шланга сапуна, как показано на рисунке, при этом выводные провода должны быть внизу.. После установки оберните обогреватель сапуна и шланг силиконовой лентой (входит в комплект), чтобы зафиксировать обогреватель.

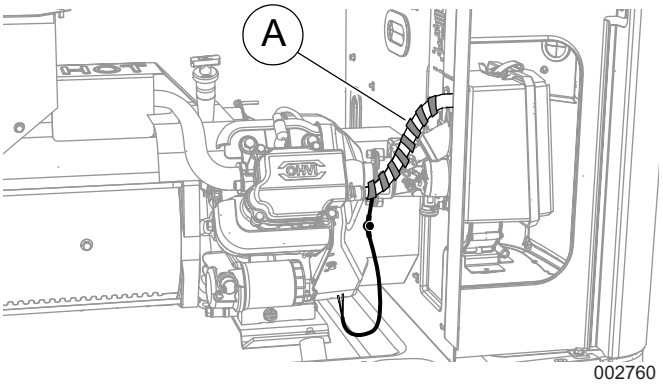

Рисунок 3. Обертывание шланга сапуна (9 кВт)

2. См. *Рисунок 4*. Проложите подводящие провода под двигателем и позади него, как показано на рисунке.

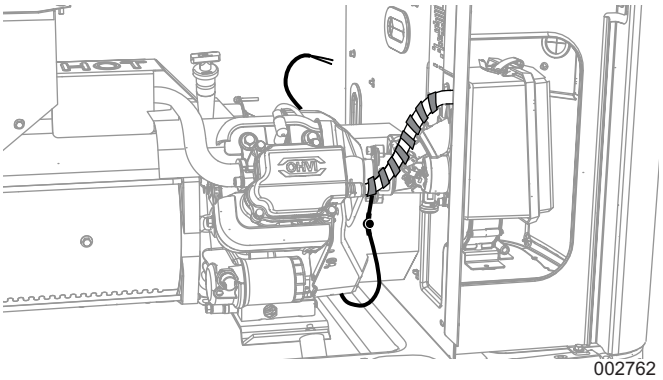

Рисунок 4. Прокладывание проводов обогревателя (9 кВт)

3. См. *Рисунок 5*. Протяните подводящие провода через изолирующую втулку жгута (B) в разделительной панели двигателя, а затем через изолирующую втулку панели клиентских соединений (C). Зафиксируйте все провода с помощью пластиковых стяжек на расстоянии как минимум 1 см (0,5 дюйма) от топливных шлангов.

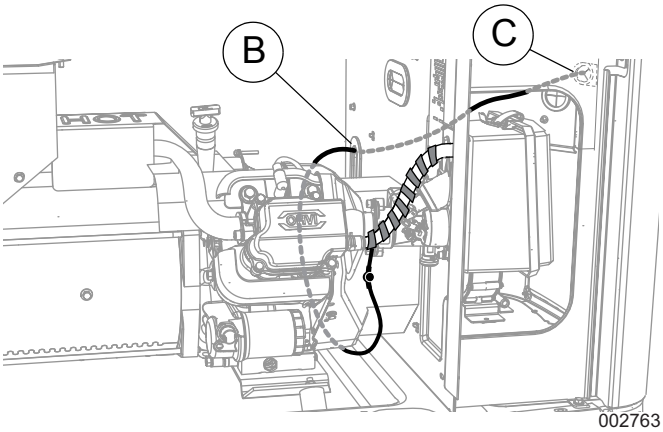

Рисунок 5. Подвод проводов к клиентскому соединению (9 кВт)

4. Перейдите к разделу ***Подключение подводящих проводов***.

Установка обогревателя сапуна (модели на 11–22 кВт)

1. См. *Рисунок 6*. Снимите крышку воздушной камеры (A), заборное колено (B) и воздушный фильтр (C).

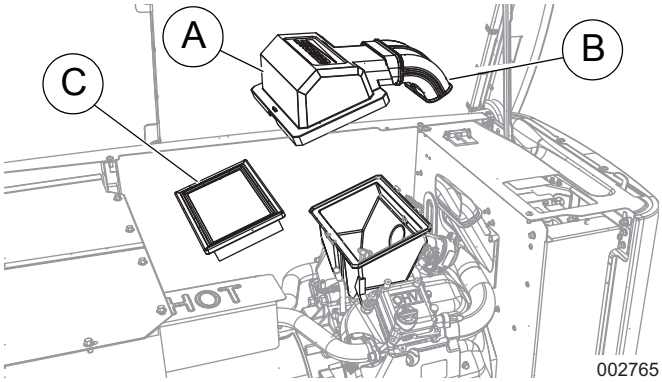

Рисунок 6. Снятие крышки воздушной камеры (11–22 кВт)

2. См. *Рисунок 7*. Отвинтите и снимите основание воздушной камеры (D).

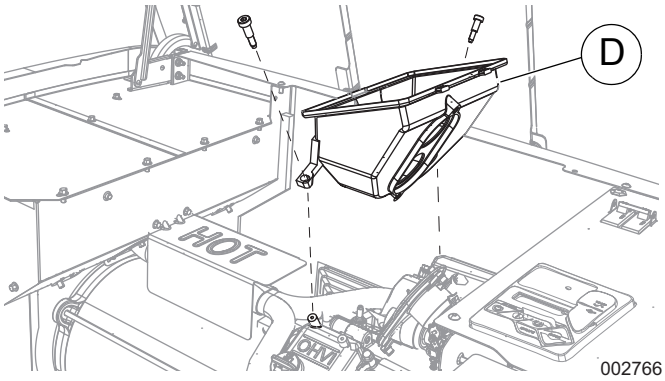

Рисунок 7. Снятие основания воздушной камеры (11–22 кВт)

3. См. *Рисунок 8*. Выкрутите три монтажных винта позади разделительной панели двигателя, чтобы отсоединить патрубок (E).

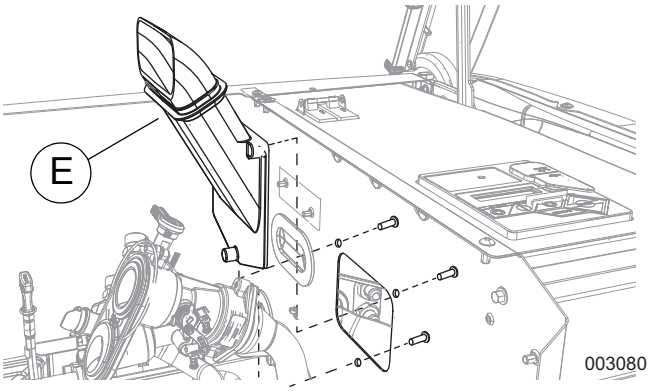

Рисунок 8. Снятие патрубка (11–22 кВт)

(продолжение на следующей странице)

4. См. *Рисунок 9*. Отсоедините и снимите смеситель (F), чтобы получить доступ к шлангу сапуна (G).

ПРИМЕЧАНИЕ. К нижнему винту смесителя можно получить доступ через отверстие в разделительной панели двигателя. Снимите пластиковую крышку с отверстия и отложите ее в сторону для повторной сборки.

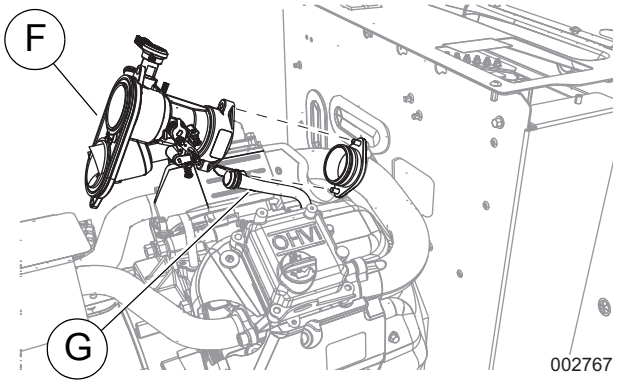

Рисунок 9. Отсоединение смесителя

5. См. *Рисунок 10*. Равномерно оберните нагревательную оболочку сапуна (H) вокруг шланга сапуна, как показано на рисунке, при этом выводные провода должны быть внизу. После установки оберните обогреватель сапуна и шланг силиконовой лентой (входит в комплект), чтобы зафиксировать обогреватель.

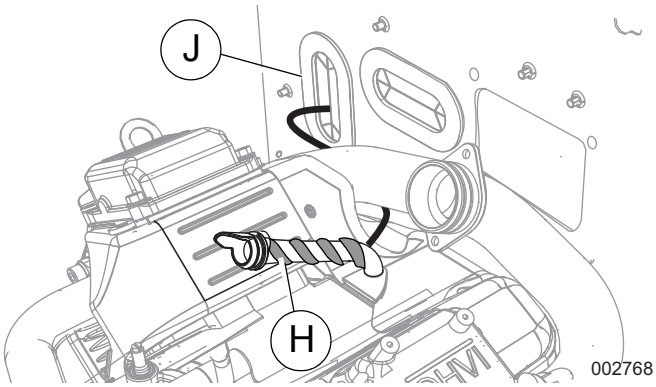

Рисунок 10. Обертывание шланга сапуна (11–22 кВт)

6. Протяните подводящие провода через изолирующую втулку жгута (J) в разделительной панели двигателя.
7. См. *Рисунок 11*. Работая внутри заборного кожуха, проложите подводящие провода через изолирующую втулку панели клиентских соединений (K). Зафиксируйте все провода с помощью пластиковых стяжек на расстоянии как минимум 1 см (0,5 дюйма) от топливных шлангов.

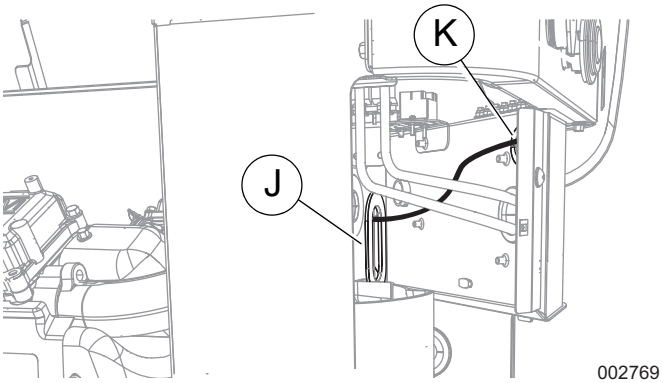

Рисунок 11. Подвод проводов к клиентскому соединению (11–22 кВт)

8. Установите смеситель и патрубок.
9. Соберите воздушную камеру.
10. Перейдите к разделу *Подключение подводящих проводов*.

Подключение подводящих проводов

Устройства 2016 г.

См. *Рисунок 12*. Присоедините выводные провода нагревательной оболочки к клемме T1 и к шпильке нейтрали, как показано на рисунке.

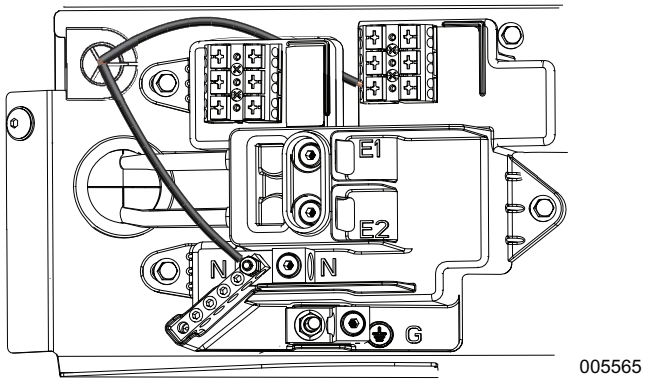

Рисунок 12. Измерительный ввод клеммной колодки

ПРИМЕЧАНИЕ. Провод с круглой клеммой присоединяется к шпильке шины нейтрали.

(продолжение на следующей странице)

Устройства 2013–2015 гг.

См. *Рисунок 13*. Присоедините выводные провода нагревательной оболочки к клемме T1 и к шпильке нейтрали, как показано на рисунке.

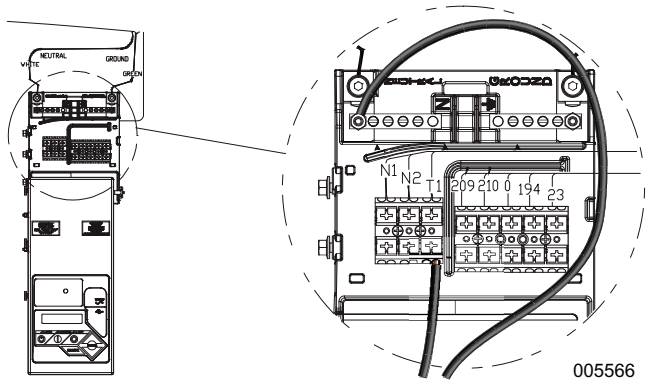

Рисунок 13. Измерительный ввод клеммной колодки

ПРИМЕЧАНИЕ. Провод с круглой клеммой присоединяется к шпильке шины нейтрали.

Завершение установки

⚠ ВНИМАНИЕ!

Повреждение двигателя. Проверьте соответствие типа и объема машинного масла перед запуском двигателя. Несоблюдение этого требования может привести к повреждению двигателя.

(000135)

1. Проверьте все проложенные провода и убедитесь в том, что они не будут защемлены или перерезаны. При необходимости используйте кабельные стяжки.
2. Установите крышку панели клиентских соединений.
3. Возобновите подачу сетевого питания на безобрывный переключатель.
   - При использовании безобрывных переключателей, рассчитанных на техническое обслуживание, включите главный выключатель.
   - При использовании переключателей, не рассчитанных на техническое обслуживание, включите выключатель линии электроснабжения.

ПРИМЕЧАНИЕ. Установите предохранители T1, N1 и N2 в безобрывном переключателе, если они были извлечены.

4. Установите переднюю панель контроллера (устройства 2013–2015 гг.) или заборную боковую панель (устройства 2016 г.), переднюю панель и предохранитель постоянного тока на 7,5 А.
5. Выполните программирование мастера установки.
6. Установите главный выключатель генератора в положение ON (ВКЛ.) (замкнутое положение).
7. Переведите контроллер генератора в режим AUTO (АВТО) и закройте крышку.

Арт. № 10000022351 Ред. A 11.09.2017
© Generac Power Systems, Inc., 2017. Все права защищены.
Технические характеристики могут быть изменены без уведомления.
Копирование в любой форме без предварительного письменного согласия компании Generac Power Systems, Inc. запрещено.

Generac Power Systems, Inc.
S45 W29290 Hwy. 59
Waukesha, WI 53189
1-888-GENERAC (1-888-436-3722)
www.generac.com